Ersatzteilliste / Spare part list

VAG EKN® 188 Absperrklappe / Butterfly valve DN 900 PN 6 / 10 / 16 / 25

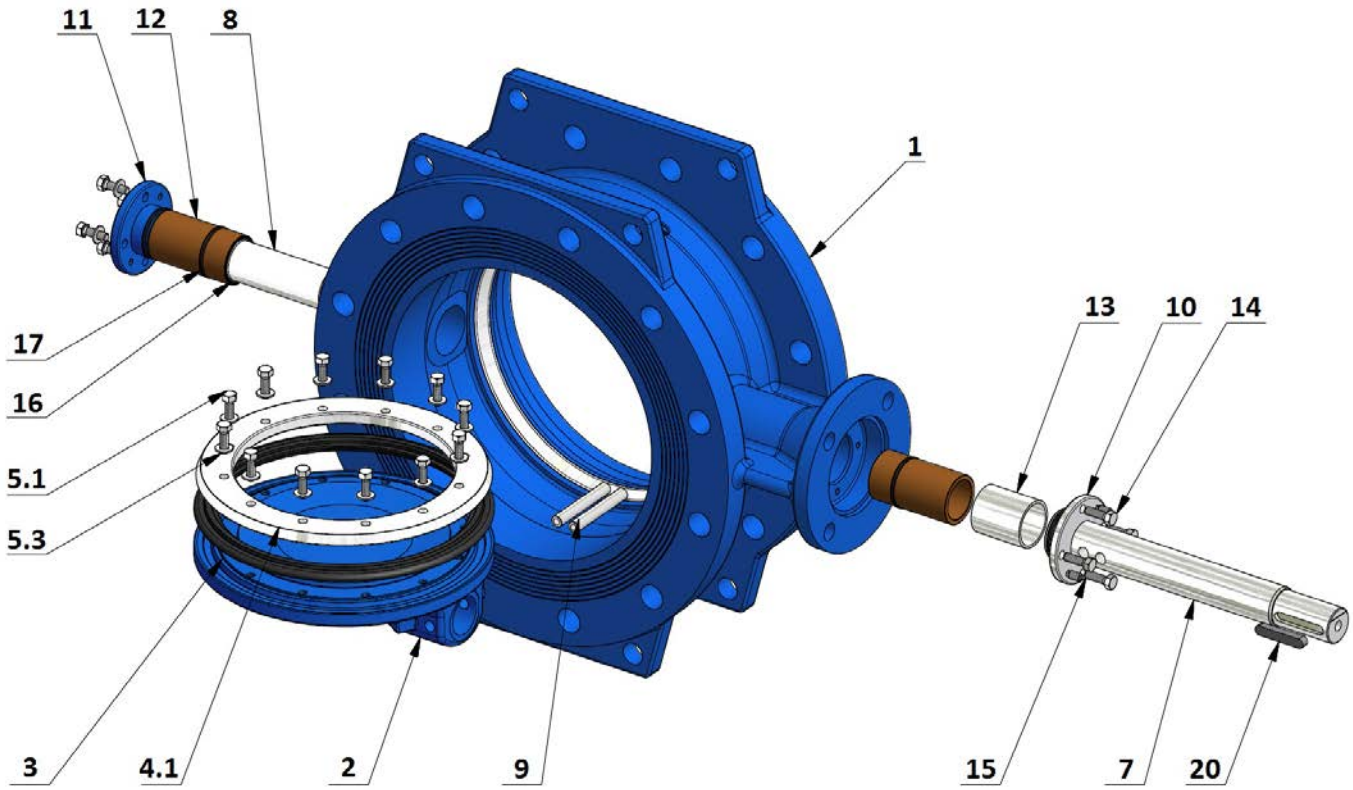

Pos.	Benennung		Description		1)	2)
1	Gehäuse		Body			
2	Klappenscheibe		Disk			
3	Profildichtring		Profile sealing ring		•	•
4.1	Haltering DN 150…1200		Retaining ring DN 150…1200		•	
5.1	6 kt. Schraube	DIN 933	Hexagon bolt	DIN 933	•	
5.3	Scheibe	DIN 125	Washer	DIN 125	•	
6	Gewindestift	DIN 913	Threaded pin	DIN 913		
7	Welle, Antriebsseite		Shaft, driven end		•	
8	Welle, Deckelseite		Shaft, free end		•	
9	Nietstift		Rivet pins			
10	Lagerflansch		Bearing flange			
11	Lagerdeckel		Bearing cover			
12	Lagerbuchse		Bearing bush		•	•
13	Distanzbuchse		Spacer bush			
14	6kt.-Schraube	DIN 933	Hexagon bolt	DIN 933		
15	Gewindestift	DIN 913	Threaded pin	DIN 913		
16	O-Ring		O-ring		•	•
17	O-Ring		O-ring		•	•
18	Schneckengetriebe kompl.		Worm gear unit			
20	Paßfeder	DIN 6885	Parallel key	DIN 6885		

1) Empfohlene Ersatzteile / recommended spare parts
2) Verschleißteile / wear parts

Ersatzteilliste / Spare part list

VAG EKN® 188 Absperrklappe / Butterfly valve DN 900 PN 6 / 10 / 16 / 25

Pos.	Benennung	Description	Stück / piece	Sachnummer / code number
	DN 900 PN 6	**DN 900 PN 6**		
	SET 1 Profildichtung / Haltering	**SET 1 Profile sealing ring / Retaining ring**	1	2-23-38909-300
3	Profildichtring	Profile sealing ring	1	
4.1	Haltering	Retaining ring	1	
5.1	6 kt.- Schraube	Hexagon bolt	16	
5.3	Scheibe	Washer	16	
6	Gewindestift	Threaded pin	16	
	SET 2 Dichtungen	**SET 2 Gaskets**	1	2-23-38909-301
3	Profildichtring	Profile sealing ring	1	
16	O-Ring	O-ring	6	
17	O-Ring	O-ring	4	
7	Welle Antriebsseite	Shaft, driven end	1	1-23-37423-550
8	Welle Deckelseite	Shaft, free end	1	1-23-37420-550
12	Lagerbuchse	Bearing bush	2	1-23-37819-250
	DN 900 PN 10	**DN 900 PN 10**		
	SET 1 Profildichtung / Haltering	**SET 1 Profile sealing ring / Retaining ring**	**1**	**2-23-38909-300**
3	Profildichtring	Profile sealing ring	1	
4.1	Haltering	Retaining ring	1	
5.1	6 kt.- Schraube	Hexagon bolt	16	
5.3	Scheibe	Washer	16	
6	Gewindestift	Threaded pin	16	
	SET 2 Dichtungen	**SET 2 Gaskets**	**1**	**2-23-38001-301**
3	Profildichtring	Profile sealing ring	1	
16	O-Ring	O-ring	6	
17	O-Ring	O-ring	4	
7	Welle Antriebsseite	Shaft, driven end	1	1-23-37643-550
8	Welle Deckelseite	Shaft, free end	1	1-23-38264-550
12	Lagerbuchse	Bearing bush	2	1-23-37642-250
	DN 900 PN 16	**DN 900 PN 16**		
	SET 1 Profildichtung / Haltering	**SET 1 Profile sealing ring / Retaining ring**	**1**	**2-23-38909-300**
3	Profildichtring	Profile sealing ring	1	
4.1	Haltering	Retaining ring	1	
5.1	6 kt.- Schraube	Hexagon bolt	16	
5.3	Scheibe	Washer	16	
6	Gewindestift	Threaded pin	16	
	SET 2 Dichtungen	**SET 2 Gaskets**	**1**	**2-23-38002-301**
3	Profildichtring	Profile sealing ring	1	
16	O-Ring	O-ring	6	
17	O-Ring	O-ring	4	
7	Welle Antriebsseite	Shaft, driven end	1	1-23-38610-550
8	Welle Deckelseite	Shaft, free end	1	1-23-38584-550
12	Lagerbuchse	Bearing bush	2	1-23-38585-250
	DN 900 PN 25	**DN 900 PN 25**		
	SET 1 Profildichtung / Haltering	**SET 1 Profile sealing ring / Retaining ring**	**1**	**2-23-38909-300**
3	Profildichtring	Profile sealing ring	1	
4.1	Haltering	Retaining ring	1	
5.1	6 kt.- Schraube	Hexagon bolt	16	
5.3	Scheibe	Washer	16	
6	Gewindestift	Threaded pin	16	
	SET 2 Dichtungen	**SET 2 Gaskets**	**1**	**2-23-38277-301**
3	Profildichtring	Profile sealing ring	1	
16	O-Ring	O-ring	6	
17	O-Ring	O-ring	4	
7	Welle Antriebsseite	Shaft, driven end	1	1-23-38906-550
8	Welle Deckelseite	Shaft, free end	1	1-23-38907-550
12	Lagerbuchse	Bearing bush	2	1-23-38908-250