Ersatzteilliste / Spare part list

VAG EKN® 188 Absperrklappe / Butterfly valve DN 350…450 PN 10 / 16 / 25

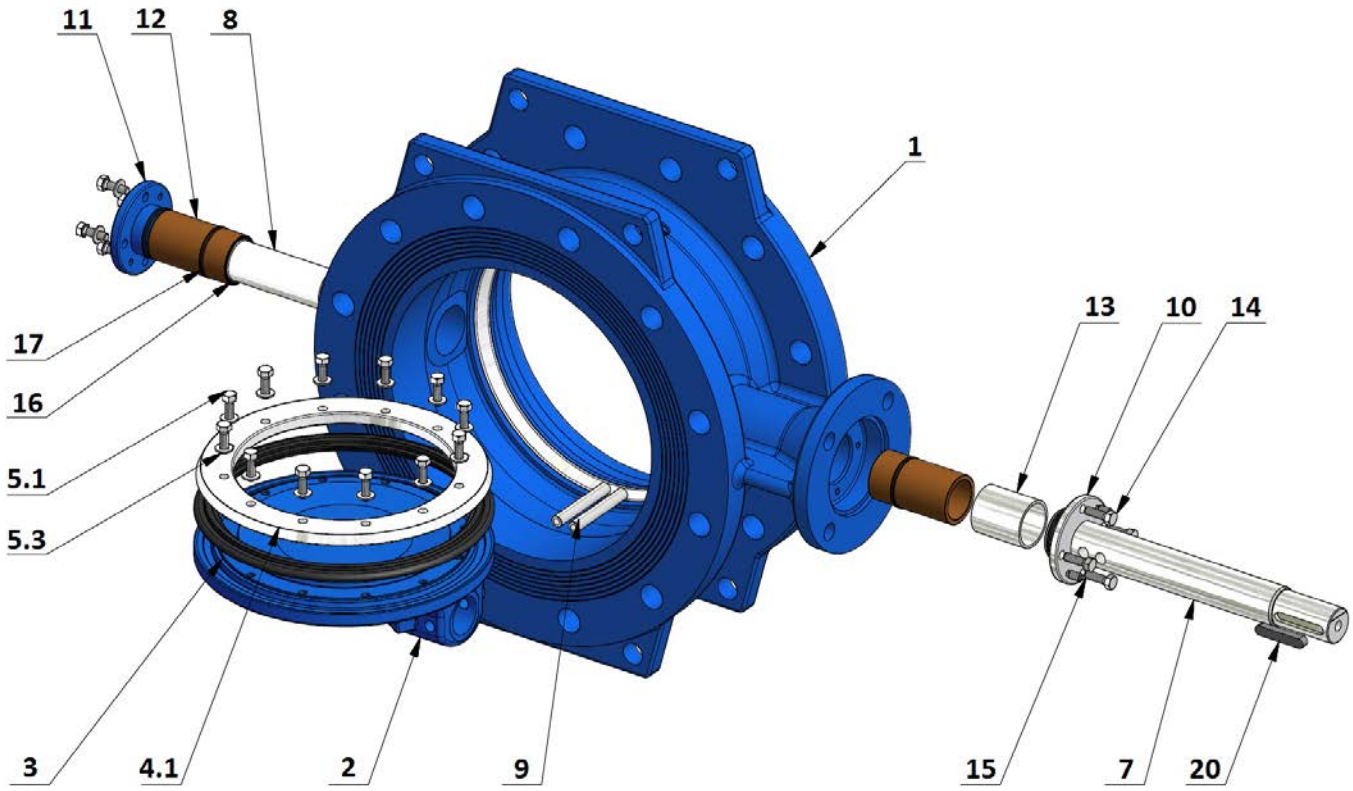

Pos.	Benennung		Description		1)	2)
1	Gehäuse		Body			
2	Klappenscheibe		Disk			
3	Profildichtring		Profile sealing ring		•	•
4.1	Haltering DN 150…1200		Retaining ring DN 150…1200		•	
5.1	6 kt. Schraube	DIN 933	Hexagon bolt	DIN 933	•	
5.3	Scheibe	DIN 125	Washer	DIN 125	•	
6	Gewindestift	DIN 913	Threaded pin	DIN 913		
7	Welle, Antriebsseite		Shaft, driven end		•	
8	Welle, Deckelseite		Shaft, free end		•	
9	Nietstift		Rivet pins			
10	Lagerflansch		Bearing flange			
11	Lagerdeckel		Bearing cover			
12	Lagerbuchse		Bearing bush		•	•
13	Distanzbuchse		Spacer bush			
14	6kt.-Schraube	DIN 933	Hexagon bolt	DIN 933		
15	Gewindestift	DIN 913	Threaded pin	DIN 913		
16	O-Ring		O-ring		•	•
17	O-Ring		O-ring		•	•
18	Schneckengetriebe kompl.		Worm gear unit			
20	Paßfeder	DIN 6885	Parallel key	DIN 6885		

1) Empfohlene Ersatzteile / recommended spare parts
2) Verschleißteile / wear parts

Ersatzteilliste / Spare part list

VAG EKN® 188 Absperrklappe / Butterfly valve DN 350…450 PN 10 / 16 / 25

Pos.	Benennung	Material	Stück / piece	Sachnummer / code number
	DN 350 PN 10/16/25	**DN 350 PN 10/16/25**		
	SET 1 Profildichtung / Haltering	**SET 1 Profile sealing ring / Retaining ring**	**1**	**2-23-34940-200**
3	Profildichtring	Profile sealing ring	1	
4.1	Haltering	Retaining ring	1	
5.1	6 kt.- Schraube	Hexagon bolt	12	
5.3	Scheibe	Washer	12	
	SET 2 Dichtungen	**SET 2 Gaskets**	**1**	**2-23-34940-201**
3	Profildichtring	Profile sealing ring	1	
16	O-Ring	O-ring	6	
17	O-Ring	O-ring	4	
7	Welle Antriebsseite GS.2 PN 10	Shaft, driven end GS.2 PN 10	1	1-23-32134-550
7	Welle Antriebsseite GS.2 PN 16/25	Shaft, driven end GS.2 PN 16/25	1	1-23-32111-550
7	Welle Antriebsseite PN 10	Shaft, driven end PN 10	1	1-23-37205-550
7	Welle Antriebsseite PN 16	Shaft, driven end PN 16	1	1-23-37493-550
7	Welle Antriebsseite PN 25	Shaft, driven end PN 25	1	1-23-37206-550
8	Welle Deckelseite	Shaft, free end	1	1-23-37639-550
12	Lagerbuchse	Bearing bush	2	1-23-37660-250
	DN 400 PN 10	**DN 400 PN 10**		
	SET 1 Profildichtung / Haltering	**SET 1 Profile sealing ring / Retaining ring**	**1**	**2-23-34941-200**
3	Profildichtring	Profile sealing ring	1	
4.1	Haltering	Retaining ring	1	
5.1	6 kt.- Schraube	Hexagon bolt	12	
5.3	Scheibe	Washer	12	
	SET 2 Dichtungen	**SET 2 Gaskets**	**1**	**2-23-34941-201**
3	Profildichtring	Profile sealing ring	1	
16	O-Ring	O-ring	6	
17	O-Ring	O-ring	4	
7	Welle Antriebsseite GS.2	Shaft, driven end GS.2	1	1-23-32004-550
7	Welle Antriebsseite	Shaft, driven end	1	1-23-37204-550
8	Welle Deckelseite	Shaft, free end	1	1-23-37638-550
12	Lagerbuchse	Bearing bush	2	1-23-37658-250
	DN 400 PN 16/25	**DN 400 PN 16/25**		
	SET 1 Profildichtung / Haltering	**SET 1 Profile sealing ring / Retaining ring**	**1**	**2-23-34941-200**
3	Profildichtring	Profile sealing ring	1	
4.1	Haltering	Retaining ring	1	
5.1	6 kt.- Schraube	Hexagon bolt	12	
5.3	Scheibe	Washer	12	
	SET 2 Dichtungen PN16/25	**SET 2 Gaskets**	**1**	**2-23-34942-201**
3	Profildichtring	Profile sealing ring	1	
16	O-Ring	O-ring	6	
17	O-Ring	O-ring	4	
7	Welle Antriebsseite GS.2	Shaft, driven end GS.2	1	1-23-32112-550
7	Welle Antriebsseite GS.3	Shaft, driven end	1	1-23-37207-550
8	Welle Deckelseite	Shaft, free end	1	1-23-37640-550
12	Lagerbuchse	Bearing bush	2	1-23-37661-250
	DN 450 PN 10/16	**DN 450 PN 10/16**		
	SET 1 Profildichtung / Haltering	**SET 1 Profile sealing ring / Retaining ring**	**1**	**2-23-37990-300**
3	Profildichtring	Profile sealing ring	1	
4.1	Haltering	Retaining ring	1	
5.1	6 kt.- Schraube	Hexagon bolt	12	
5.3	Scheibe	Washer	12	
	SET 2 Dichtungen	**SET 2 Gaskets**	**1**	**2-23-37990-301**
3	Profildichtring	Profile sealing ring	1	
16	O-Ring	O-ring	6	
17	O-Ring	O-ring	4	
7	Welle Antriebsseite	Shaft, driven end	1	1-23-38837-550
8	Welle Deckelseite	Welle Deckelseite	1	1-23-37439-550
12	Lagerbuchse	Lagerbuchse	2	1-23-37661-250

VAG EKN® 188 Absperrklappe / Butterfly valve DN 350…450 PN 10 / 16 / 25

Pos.	Benennung	Description	Stück / piece	Sachnummer / code number
	DN 450 PN 25	**DN 450 PN 25**		
	SET 1 Profildichtung / Haltering	**SET 1 Profile sealing ring / Retaining ring**	**1**	**2-23-37990-300**
3	Profildichtring	Profile sealing ring	1	
4.1	Haltering	Retaining ring	1	
5.1	6 kt.- Schraube	Hexagon bolt	12	
5.3	Scheibe	Washer	12	
	SET 2 Dichtungen	**SET 1 Gaskets**	**1**	**2-23-38271-301**
3	Profildichtring	Profile sealing ring	1	
16	O-Ring	O-ring	6	
17	O-Ring	O-ring	4	
7	Welle Antriebsseite	Shaft, driven end	1	1-23-37328-550
8	Welle Deckelseite	Shaft, free end	1	1-23-37329-550
12	Lagerbuchse	Bearing bush	2	1-23-37604-250