Ersatzteilliste

VAG NOVA 284 Überflurhydrant DN 100 PN 16 Form AFUD

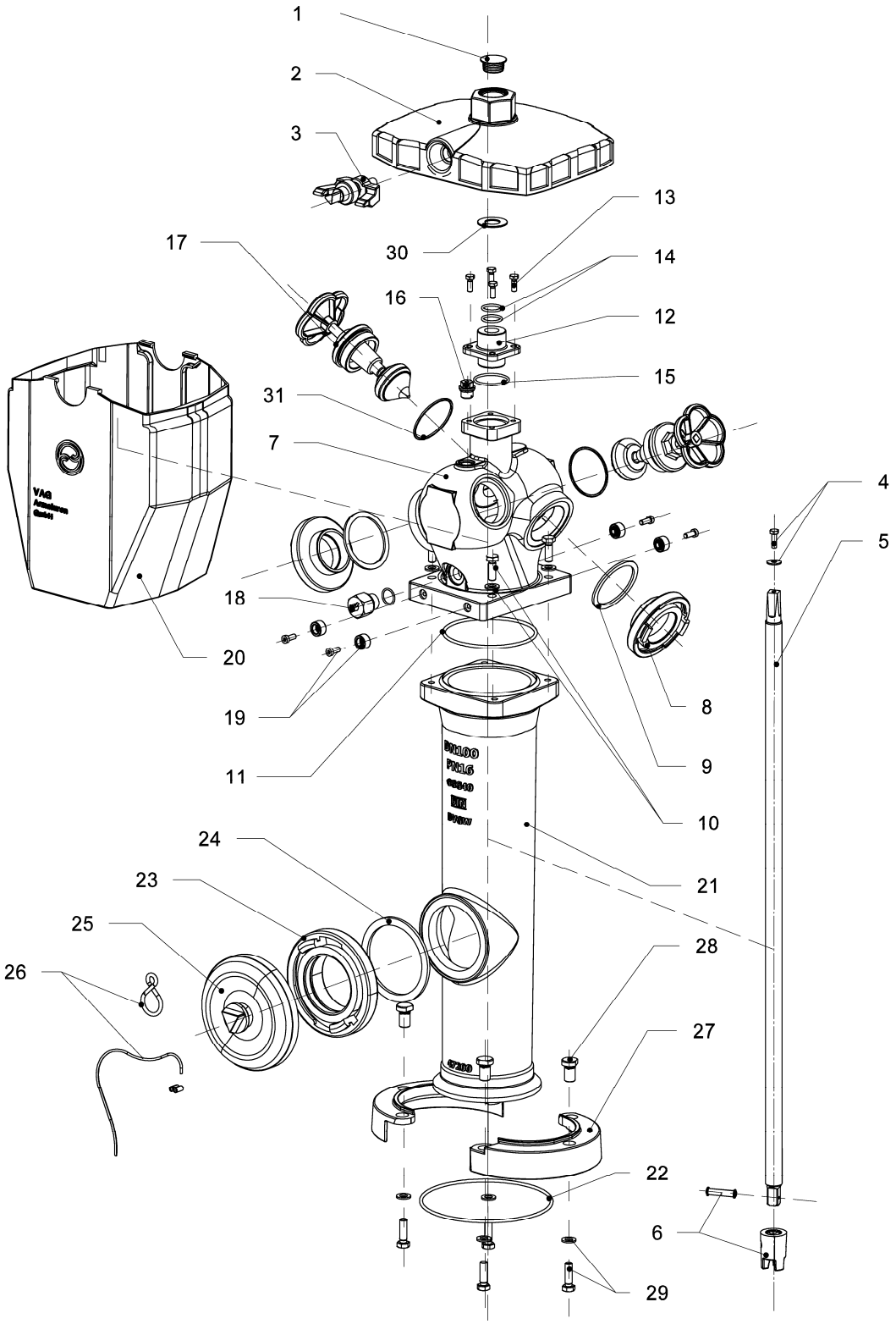

Teil	Benennung
	Haube
1	Verschlussstopfen
2	Deckel
3	Haltesupport
30	Gleitscheibe
	Spindelverlängerung
4	6kt.-Schraube und Scheibe
5	Spindelverlängerung
6	Kupplungsteil / Splint
	Lageraufsatz
12	Lageraufsatz
13	6kt.-Schraube
14	O-Ring
15	O-Ring
	Belüftungsventil
16	Belüftungsventil
	A-Festkupplung
23	A-Festkupplung
24	Flachdichtung
	A-Deckkapsel
25	A-Deckkapsel
25.1	Dichtung
26	Seil / Pressklemme / S-Haken
	B-Festkupplung
8	B-Festkupplung
9	Flachdichtung
	Ventilkopfgehäuse
7	Ventilkopfgehäuse
17	Ventilgarnitur
18	Sicherungsbolzen, kompl.
19	Puffer mit 6kt.-Schraube
11	O-Ring
	Bruchstelle
28	Bruchmutter
29	6kt.-Schraube / Scheibe
22	O-Ring
	Sonstige Teile
10	6kt.-Schraube und Scheibe
20	Fallmantel
21	obere Zwischensäule
27	Flanschsegment

VAG NOVA 284 Überflurhydrant DN 100 PN 16 Form AFUD

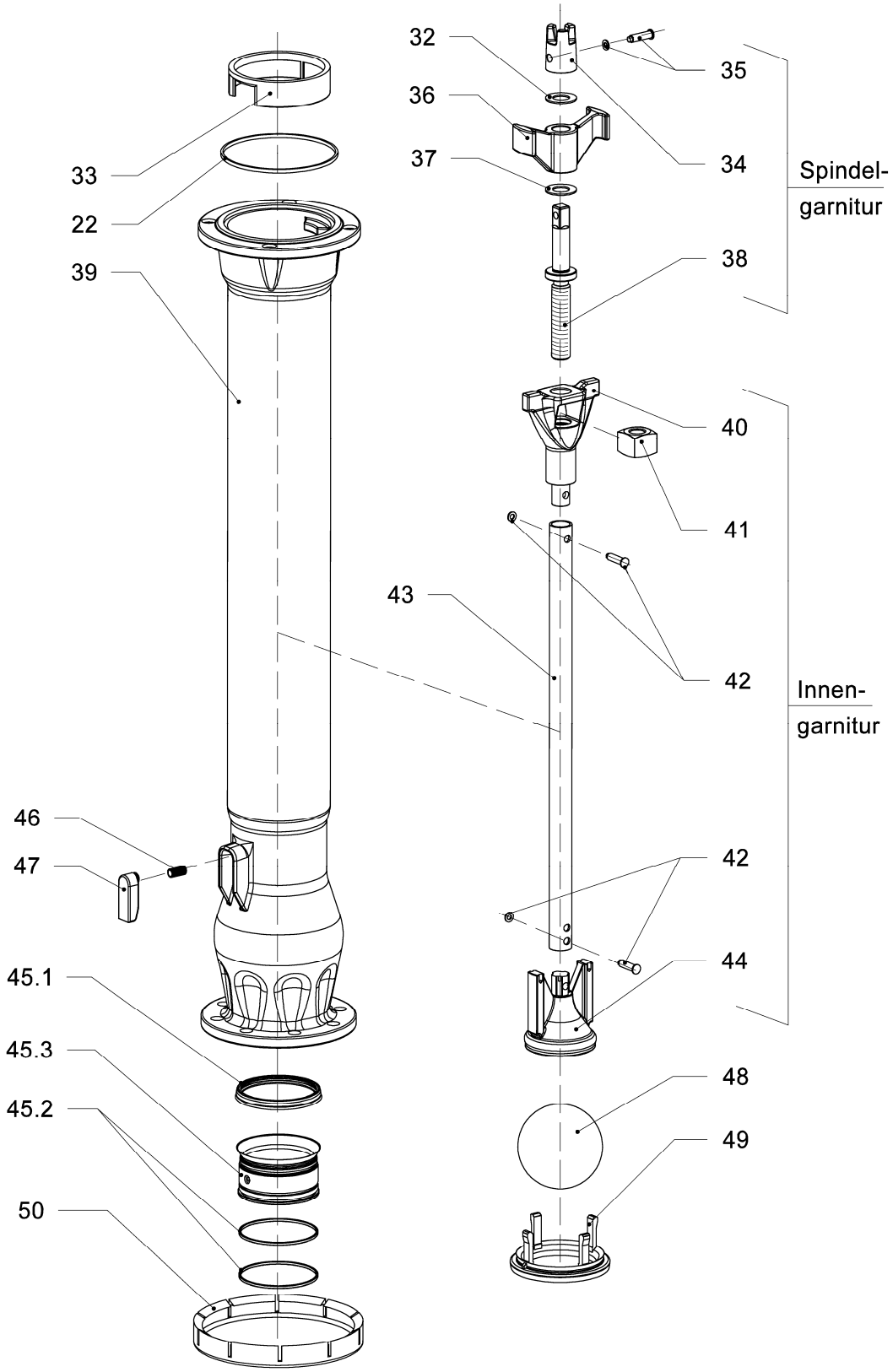

Pos	Benennung
	SET Spindelgarnitur kpl.
34	Kupplung
36	Spindellager
32	Gleitscheibe
37	Gleitscheibe
38	Spindel
35	Nietbolzen / Scheibe
	Innengarnitur, kompl.
40	Spindelmutteraufnahme
41	Spindelmutter
42	Nietbolzen / Scheibe
43	Druckrohr
44	Kegel
	Entwaesserungsschutz
46	Hülse
47	Entwaesserungsschutz
	sonstige Teile
33	**Sicherungsring**
39	untere Säule
45.1	Profildichtring
45.2	O-Ring
45.3	Sitzbuchse
48	**Hohlkugel**
49	Dichtring
50	**Schutzkappe**

Ersatzteilliste

VAG NOVA 284 Überflurhydrant DN 100 PN 16 Form AFUD

Pos.	Benennung	Stck.	Sach-Nr.
	SET Haubendeckel komplett	1	**2-17-13425-121**
2	Deckel komplett	1	
3	Haltesupport komplett	1	
1	Verschlussstopfen	1	
1	Verschlussstopfen	1	
4	Sechskantschraube	1	
4	Scheibe	1	
	SET Haltesupport komplett	1	**2-17-13425-122**
	SET Spindelverlaengerung	1	**2-17-13425-123**
5	Spindelverlaengerung	1	
6	Kupplung	1	
6	Splint	1	
4	Sechskantschraube	1	
4	Scheibe	1	
	SET B-Festkupplung	1	**2-17-13425-076**
8	B-Festkupplung	1	
9	Flachdichtung	1	
	SET Ventilkopfgehaeuse	1	**2-17-13425-124**
7	Ventilkopfgehaeuse	1	
8	B-Festkupplung	2	
9	Flachdichtung	2	
10	Sechskantschraube	1	
10	Scheibe	1	
11	O-Ring	1	
	SET Lageraufsatz komplett	1	**2-17-13425-073**
12	Lageraufsatz	1	
13	Sechskantschraube	4	
13	Gleitscheibe	4	
14	O-Ring	2	
15	O-Ring	1	
	SET Belueftungsventil	1	**2-17-13425-074**
16	Belueftungsventil komplett	2	
	SET Ventilgarnitur	1	**2-17-13425-125**
17	Ventilgarnitur komplett	1	
	SET Sicherungsbolzen	1	**2-17-13425-126**
18	Sicherungsbolzen	1	
	SET Gummi-Puffer	1	**2-17-13425-127**
19	Gummipuffer	4	
19	Zylinderschraube	4	
	SET Fallmantel	1	**2-17-13425-128**
20	Fallmantel	1	
11	O-Ring	1	
	SET Obere Saeule	1	**2-17-13425-129**
21	Obere Säule	1	
23	A-Festkupplung	1	
24	Flachdichtung	1	
22	O-Ring	1	
	SET A-Festkupplung	1	**2-17-13425-095**
23	A-Festkupplung	1	
24	Flachdichtung	1	
	SET A -Deckkapsel	1	**2-17-13425-096**
25	A-Deckkapsel	1	
26	Seil	1	
26	S-Haken	1	
26	Pressklemme	4	
	SET Spindelgarnitur	1	**2-17-13425-097**
34	Kupplung	1	
38	Spindel	1	
35	Nietbolzen	1	
35	Scheibe	1	
37	Gleitscheibe (NIRO)	1	
36	Spindellager	1	
32	Gleitscheibe (POM)	1	
22	O-Ring	1	

VAG NOVA 284 Überflurhydrant DN 100 PN 16 Form AFUD

Pos.	Benennung	Stck.	Sach-Nr.
21	**SET Innengarnitur RD 1,25 m**	1	**2-17-13425-191**
	SET Innengarnitur RD 1,50 m	1	**2-17-13425-192**
40	Spindelmutteraufnahme	1	
41	Spindelmutter	1	
43	Druckrohr	1	
44	Kegel	1	
42	Nietbolzen	2	
42	Scheibe	2	
44	**SET Absperrkegel (vorgebohrt)**	1	**2-17-13425-099**
	Kegel / Schraube / Mutter	1	
48	**SET Entwaesserungsschutz**	1	**2-17-13425-082**
49	**SET Kombi-Dichtring**	1	**2-17-13425-100**
	SET Obere Saeule FMH komplett	1	**2-17-13425-132**
	SET Dichtungen	1	**2-17-13425-084**
14	O-Ring (Lager/Spindel)	2	
15	O-Ring (Lageraufsatz)	1	
11	O-Ring (Kopf/Zwischensäule)	1	
30	Gleitscheibe (POM)	2	
22	O-Ring (obere/untere Säule) DN 80	1	
22	O-Ring (obere/untere Säule) DN 100	1	
22	O-Ring (FMH-Ventilkopf DN 100)	1	
32	Gleitscheibe (NIRO/PTFE)	1	
9	Flachdichtung (B-Deckkapsel)	2	
9	Flachdichtung (A-Deckkapsel)	1	
	SET Bruchstelle NOVA DN 80/100	1	**2-17-13425-078**
28	Bruchmutter	4	
29	Sechskantschraube	4	
29	Scheibe	4	
22	O-Ring	1	
27	**SET Flanschsegmente**	2	**1-17-13261-005**