VAG Absperrschieber

Gefährten, die Sie nie im Stich lassen

Industrie

Wasserverteilung

Wasseraufbereitung

VAG EKO®*plus* / BETA® 300 Absperrschieber

Weichdichtender Allrounder mit vielfältigen Einsatzmöglichkeiten

Abstreifring (DN 40 … 300)

Spindel

Absperrkeil

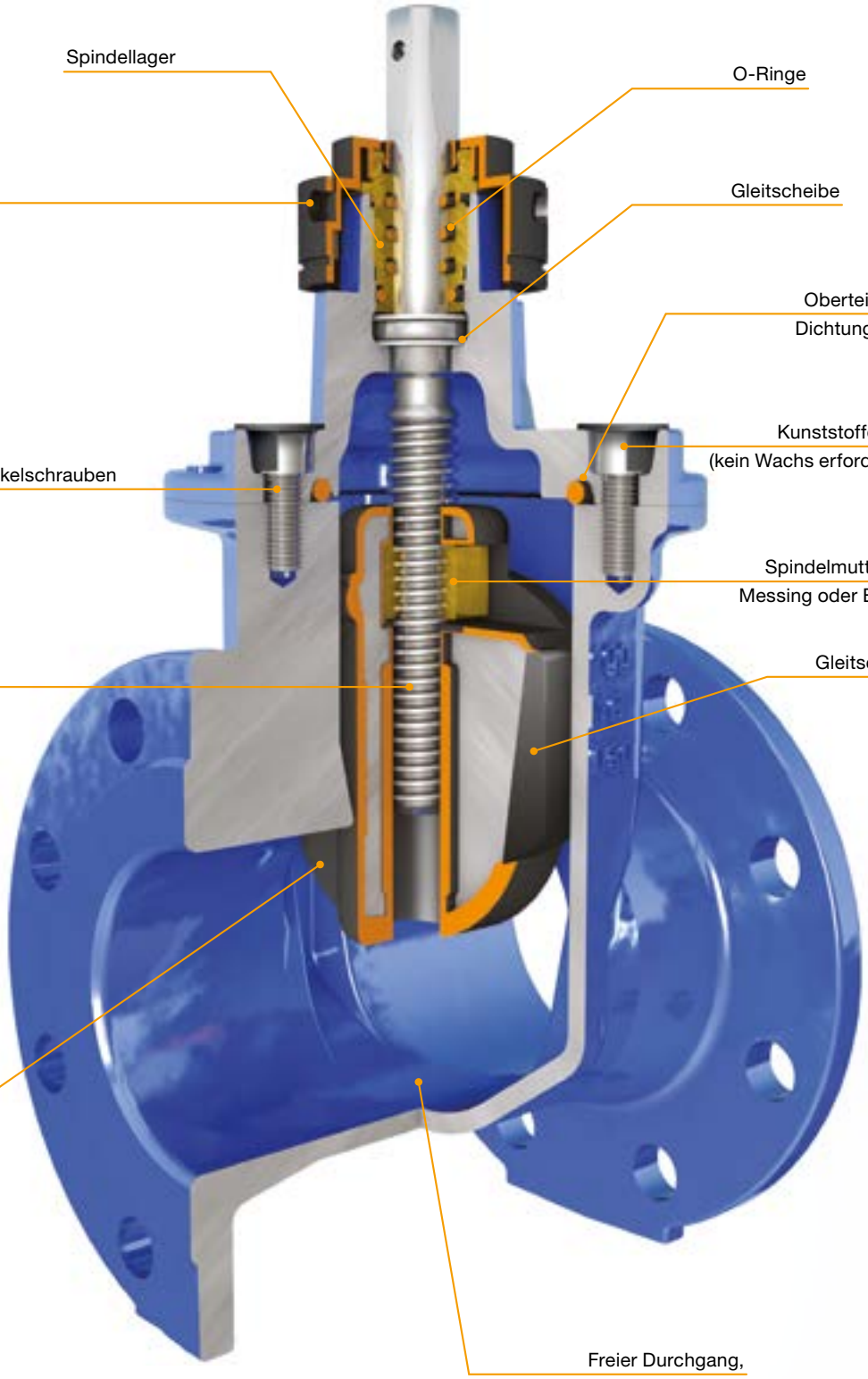

Produktmerkmale

- Die Kunststoff-Gleitschuhe am Keil reduzieren das Drehmoment. Das erleichtert die Bedienung selbst nach hohen Betätigungszyklen.
- Die hochwertigen Materialien der Edelstahlspindel und einer Lagerbuchse aus Messing und eine dreifache O-Ring-Abdichtung machen diese Armatur korrosionssicher und wartungsfrei.
- Abrieb und Verschleiß sind durch die Keilführung im Gehäuse und eine lange Spindellagerung äußerst gering.
- Durch die Vakuum-Beständigkeit bis 90 % ideal geeignet für Saugleitungen und Gasversorgungsleitungen.
- Die Prüfung und Registrierung durch den DVGW garantiert eine hohe Produktqualität durch Fremdüberwachung unter Berücksichtigung von Hygieneaspekten.

Technische Details

- Druckstufen PN 10, 16, 25
- Nennweiten DN 40 ... 600
- Standardausführung: Gehäuse, Deckel und Absperrkeil aus duktilem Gusseisen EN-GJS-400-15 (GGG-40), Deckelschrauben aus Edelstahl A2, Absperrkeil allseitig EPDM oder NBR (Gas) vulkanisiert, Spindel aus Edelstahl 1.4021, Spindelmutter aus Messing oder Bronze, weichdichtend nach EN 1074
- Baulänge nach EN 558, Grundreihe 14 und 15
- Epoxid-Beschichtung nach GSK-Richtlinien

Anwendungsgebiete

Wasserverteilung

Abwasser

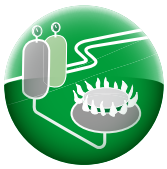

Gas

Wissenswertes

- Durch seine Vakuumfestigkeit von bis zu 90% ist die Armatur ideal für Saug- und Gasversorgungsleitungen geeignet.
- Durch die Keilführung im Inneren des Gehäuses und ein langes Spindellager ist der Abrieb und Verschleiß sehr gering.
- Erhältlich in Materialausführungen, die für Abwasser- und Gasanwendungen geeignet sind.

VAG BETA 200® Absperrschieber

Er hat nie eine Schraube locker

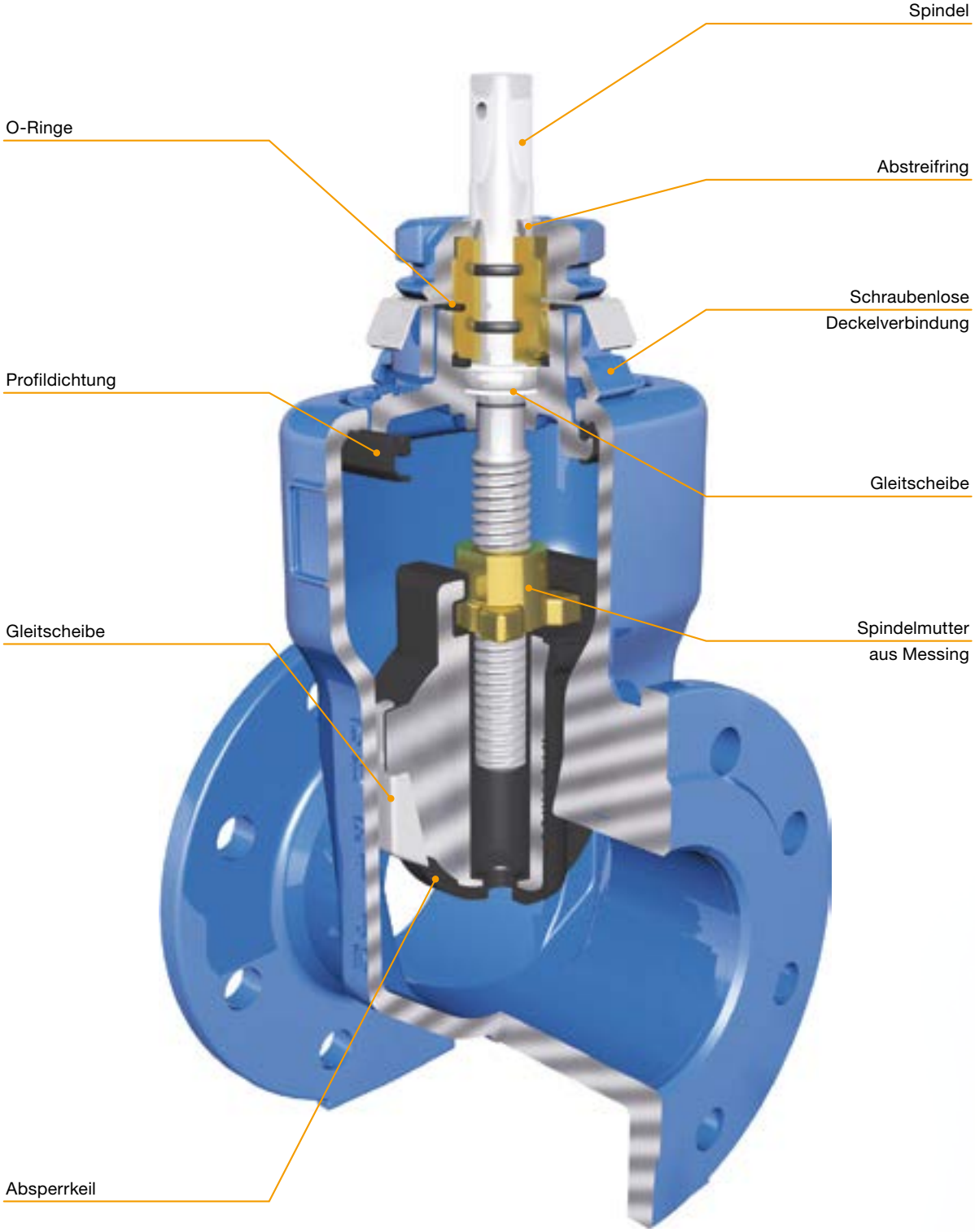

Produktmerkmale

- Die schraubenlose Deckelverbindung dichtet selbsttätig und druckunterstützt. Das verringert die Angriffsfläche für Korrosion beim Erdeinbau und schließt die Dehnung von Deckelschrauben aus.
- Die Kunststoff-Gleitschuhe am Keil reduzieren das Drehmoment. Das erleichtert die Bedienung selbst nach hohen Betätigungszyklen.
- Die hochwertigen Materialien der Edelstahlspindel und einer Lagerbuchse aus Messing machen die Armatur korrosionssicher und wartungsfrei.
- Die Prüfung und Registrierung durch den DVGW garantiert eine hohe Produktqualität durch Fremdüberwachung unter Berücksichtigung von Hygieneaspekten.

Technische Details

- Druckstufen PN 10, 16
- Nennweiten DN 40 … 300
- Standardausführung: Gehäuse, Deckel und Absperrkeil aus duktilem Gusseisen EN-GJS-400-15 (GGG-40), Absperrkeil allseitig EPDM vulkanisiert, Spindel aus Edelstahl 1.4021, Spindelmutter aus Messing, weichdichtend nach EN 1074
- Baulänge nach EN 558, Grundreihe 14 und 15
- Epoxid-Beschichtung nach GSK-Richtlinien

Anwendungsgebiete

Wasseraufbereitung

Wasserverteilung

Wissenswertes

- Durch die Vakuum-Beständigkeit bis 90 % ideal geeignet für Saugleitungen.
- Abrieb und Verschleiß sind durch die Keilführung im Gehäuse und eine lange Spindellagerung äußerst gering.

VAG BAIO® BETA® 200 Absperrschieber

Für eine schnellstmögliche Installation

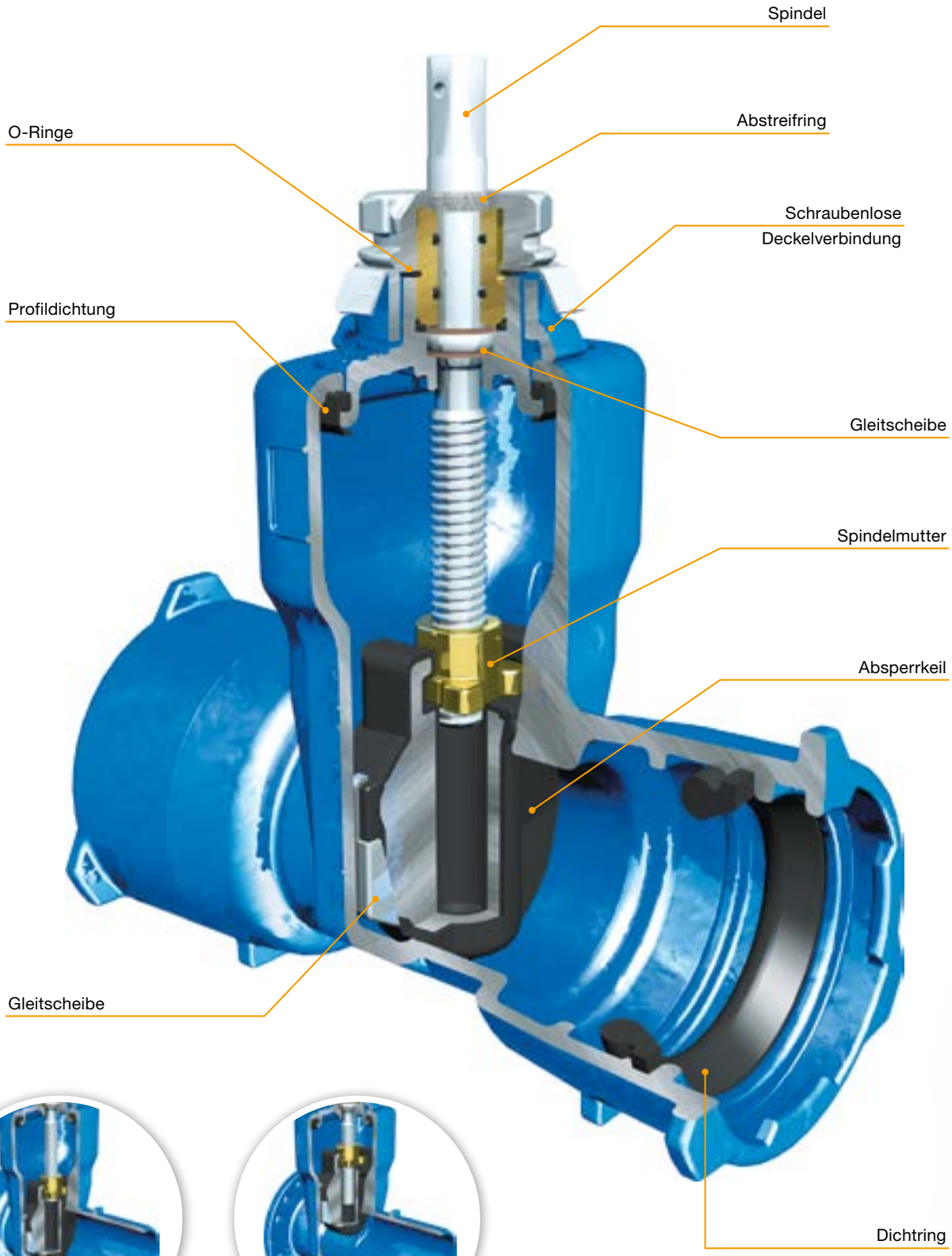

Mit Muffenanschluss und Spitzendanschluss

Mit Spitzendanschluss und Flanschanschluss

Produktmerkmale

- Schraubenlose, selbstdichtende (Deckel-)Verbindung, daher keine Korrosion.
- Geringes Drehmoment durch Gleitschuhe aus Kunststoff am Keil, dadurch leichte Bedienbarkeit.
- Zugsicher durch form- und kraftschlüssige Verbindung, daher kein Gegenlager notwendig.
- Kurze Montagezeiten aufgrund geringer Anzahl der Bauteile.
- Spannungsfreie Verlegung durch +/- 3° Abwinkelbarkeit zum Ausgleich von Bodenbewegungen.
- Wartungsfreie und korrosionssichere Spindelabdichtung.
- Geringer Verschleiß durch Keilführung im Gehäuse und langer Spindellagerung.

Technische Details

- Druckstufen PN 10, 16
- Nennweiten DN 80 … 300
- Standardausführung: Gehäuse und Deckel aus duktilem Gusseisen EN-GJS-400-15 (GGG-40), Absperrkeil aus duktilem Gusseisen EN-GJS-400-15 (GGG-40) allseitig mit EPDM vulkanisiert, Spindel aus Edelstahl 1.4021 und Spindelmutter aus Messing
- Sonderausführungen:
  - Mit TYTON-Dichtring (für duktiles Gusseisen)
  - Mit GKS-Dichtring (für PVC- und PE-HD-Rohre)
- Innen und außen Epoxid-Beschichtung nach GSK-Richtlinien

Anwendungsgebiete

Wasserverteilung

Wissenswertes

- Auch für Vakuum bis 90% geeignet, dadurch für Saugleitungen geeignet.
- Variabler Einsatz für duktile Gussrohre und Kunststoffrohre durch einfachen Wechsel der Dichtringe.
- Muffe ausgebildet als Doppelfunktionsmuffe für Innen- und Außenverriegelung in Anlehnung an DIN 28603, dadurch universell einsetzbar für alle Werkstoffe.

VAG IKO®*plus* Absperrschieber

Einsatz auch in schwierigen Umgebungen

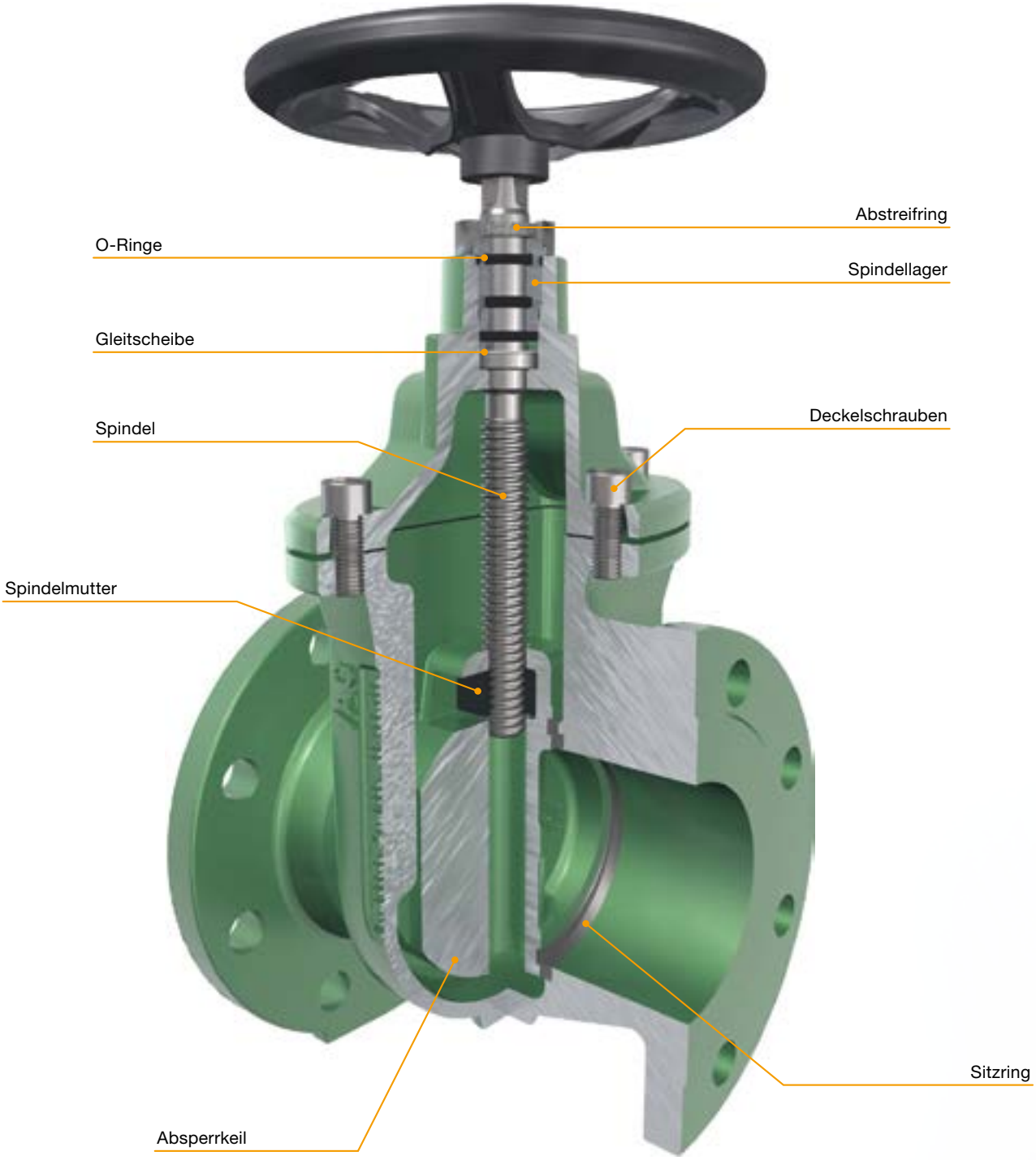

Produktmerkmale

- **Hochtemperaturbeständig:** Unter Berücksichtigung des Betriebsdrucks und des thermischen Gefälle zwischen dem Medium und der Umgebung ist die Armatur gegen hohe Temperaturen bis zu 200 °C beständig.
- **Keine Stopfbuchse:** Wartungsfrei durch Innengewinde und Spindellagerung mit O-Ringen.
- **Lange Lebensdauer:** Sitzringe aus rostfreiem Stahl garantieren eine hohe Beständigkeit gegen extreme Betriebsbedingungen.
- **Vielfältige Anwendungen:** Die Kombination der verwendeten Werkstoffe, Beschichtungen und des Designs ermöglicht den Einsatz der Armatur in einer Vielzahl von Anwendungen.

Technische Details

- Druckstufen PN 6, 10, 16
- Nennweiten DN 40 … 300
- Standardausführung: Gehäuse, Deckel und Absperrkeil aus Gusseisen EN-GJL-250 (GG-25), Gehäuse- und Keilsitzringe aus Edelstahl 1.4301, O-Ringe aus FPM (200 °C), Spindel aus Edelstahl 1.4021, Spindelmutter und -lager aus Gusseisen EN-GJL-250 (GG-25), metallisch dichtend nach EN 1171
- Baulänge nach EN 558, Grundreihe 14 und 15
- Innen und außen Kunstharz-Flüssiglackierung

Anwendungsgebiete

Industrie

Kraftwerke

Wissenswertes

- Spezielle Versionen sind verfügbar.
  - Mit steigender Spindel
  - Für Transformatorenöl
  - Ausführung aus duktilem Gusseisen mit Epoxidbeschichtung, geeignet für Trinkwasser

VAG KOS & KFS Keilovalschieber

Metallisch-dichtend im Einsatz

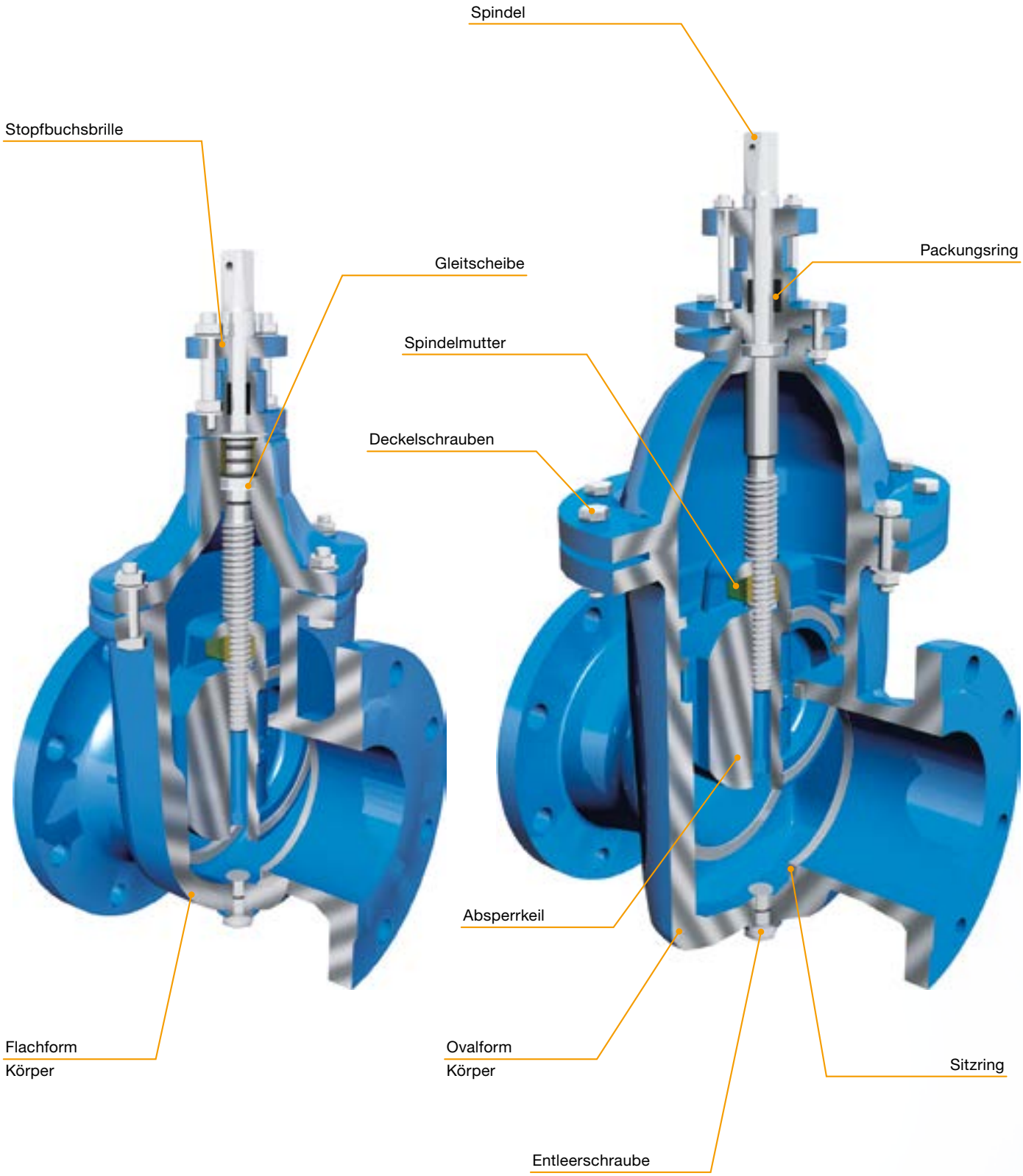

Produktmerkmale

- Hohe Festigkeit durch duktiles Gusseisen.
- Mediumsbeständig durch Sitzringe und Spindelmutter aus zinkfreier Bronze.
- Mediumsbeständig durch Spindel mit 17 % Chromanteil.
- Geprüfte Beschichtungsqualität auf Epoxidbasis mit Schichtstärken von mind. 250 µm gewährleistet dauerhaften Schutz vor äußeren Einflüssen.

Technische Details

- Druckstufen PN 10, 16
- Nennweiten DN 50 … 1200
- Standardausführung: Gehäuse, Haube und Absperrkeil aus duktilem Gusseisen EN-GJS-400-15 (GGG-40), Haubenschrauben aus Edelstahl A4, Gehäuse-, Keilsitzringe und Spindelmutter aus zinkfreier Bronze, Spindel aus Edelstahl 1.4057, Stopfbuchse aus Aramid / PTFE, metallisch dichtend nach EN 1171, Spindelgewinde innenliegend, nachstellbare Spindelabdichtung, mit Entleerungsverschlussschraube
- Innen und außen Epoxid-Beschichtung
- Baulänge nach EN 558, Grundreihe 15

Anwendungsgebiete

Industrie

Wissenswertes

- In Sonderausführung mit außenliegendem Spindelgewinde für stark verschmutzte Medien geeignet.

The Valve Experts
Die Armaturen-Experten

Ausgabe 06
Für detaillierte Informationen zu Nennweiten, Druckstufen und Ausführungen ist die technische Dokumentation KAT-A maßgebend • Darstellungen unverbindlich

www.vag-group.com
info@vag-group.com