Hidrantes VAG

VAG NOVA 284 Hidrante de columna

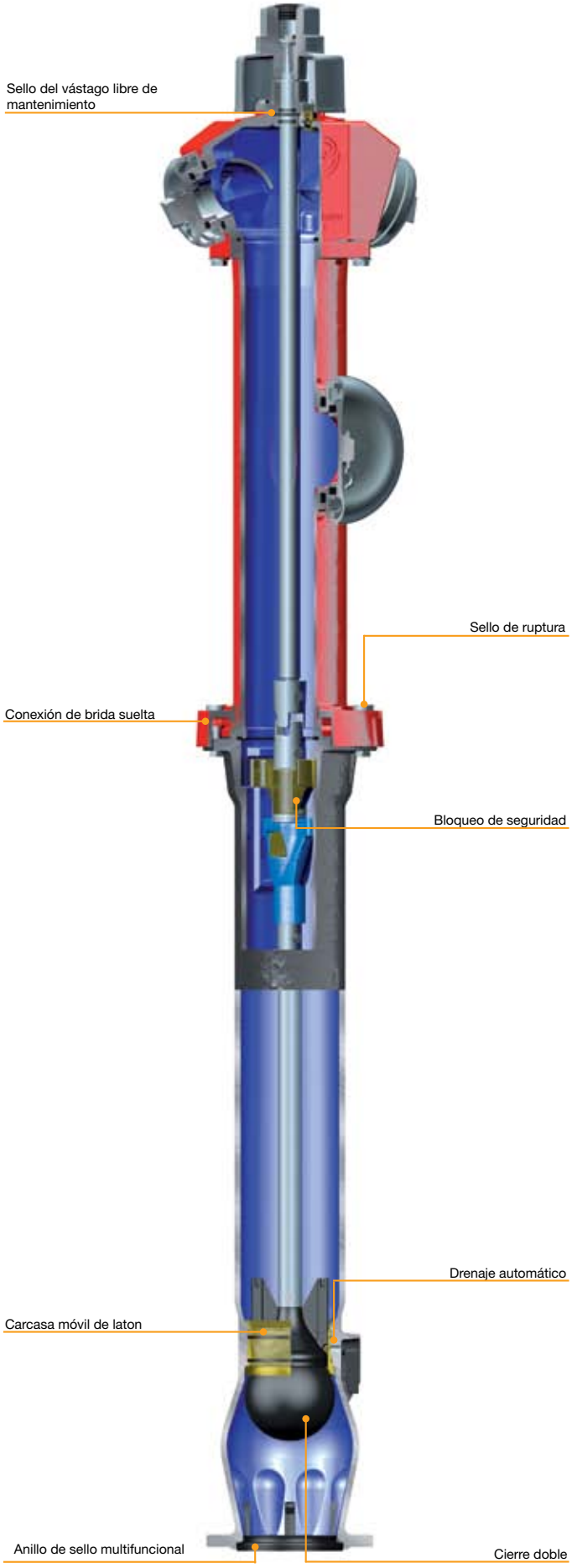

Detalles técnicos

- Presión Nominal PN 16
- Diámetro Nominal DN 80 / 100
- Campo de aplicación: Agua potable
- Profundidad de instalación
  - DN 80: 1.00 m / 1.25 m / 1.50 m
  - DN 100: 1.25 m / 1.20 m
- Modelo estándar: Columna superior e inferior, así como cabeza del hidrante de hierro dúctil EN-GJS 500-7 (GGG-50), cono de la válvula de hierro dúctil EN-GJS-400-15 (GGG-40), con cierre doble y punto de ruptura controlada, diseño tipo AUD según DIN EN 1074-6, con conexión bridada según EN 1092-2, con dos salidas B
- Revestimiento:
  - Columna inferior: recubrimiento epóxico interno y externo
  - Columna superior: recubrimiento epóxico interno y externo con capa adicional de poliéster resistente a los rayos UV
- Versiones especiales:
  - DN 100 con dos salidas superiores B y una salida inferior A
  - DN 80 con VAG BAIO®*plus* terminación spigot

Características del producto

- Sistema patentado de bloqueo de seguridad para proteger al personal de mantenimiento.
  - Tope metálico en el cuerpo de hierro fundido que previene a la válvula principal del chorro de agua cuando la presión de la tubería ocurra involuntariamente.
  - La desinstalación de la válvula principal sólo es posible luego de haber desbloqueado el sistema de bayoneta. Esto garantiza la seguridad del personal de mantenimiento.
- Sistema de drenaje automático y de protección de la presión de agua, protege al equipo del daño por congelamiento.
- Sello del vástago libre de mantenimiento con anillos tipo o-ring en el cojinete, que entregan confianza y larga vida útil del hidrante.
- Alineamiento libre del hidrante a través de conexión de brida suelta en el punto de ruptura controlada.
- Diseño delgado que reduce significativamente el peso y simplifica el transporte y la instalación.
- Instalación sencilla, gracias al sellado patentado multifuncional integrado en la brida de conexión.
- El uso de materiales de acero inoxidable en el conducto de drenaje asegura un funcionamiento prolongado.
- La columna inferior de una sola pieza evita el riesgo de fuga, dado que no requiere de una brida adicional.
- Seguridad de sellado gracias al cojinete de latón del asiento.

VAG NOVA 284 Hidrante de columna con cobertura de protección móvil

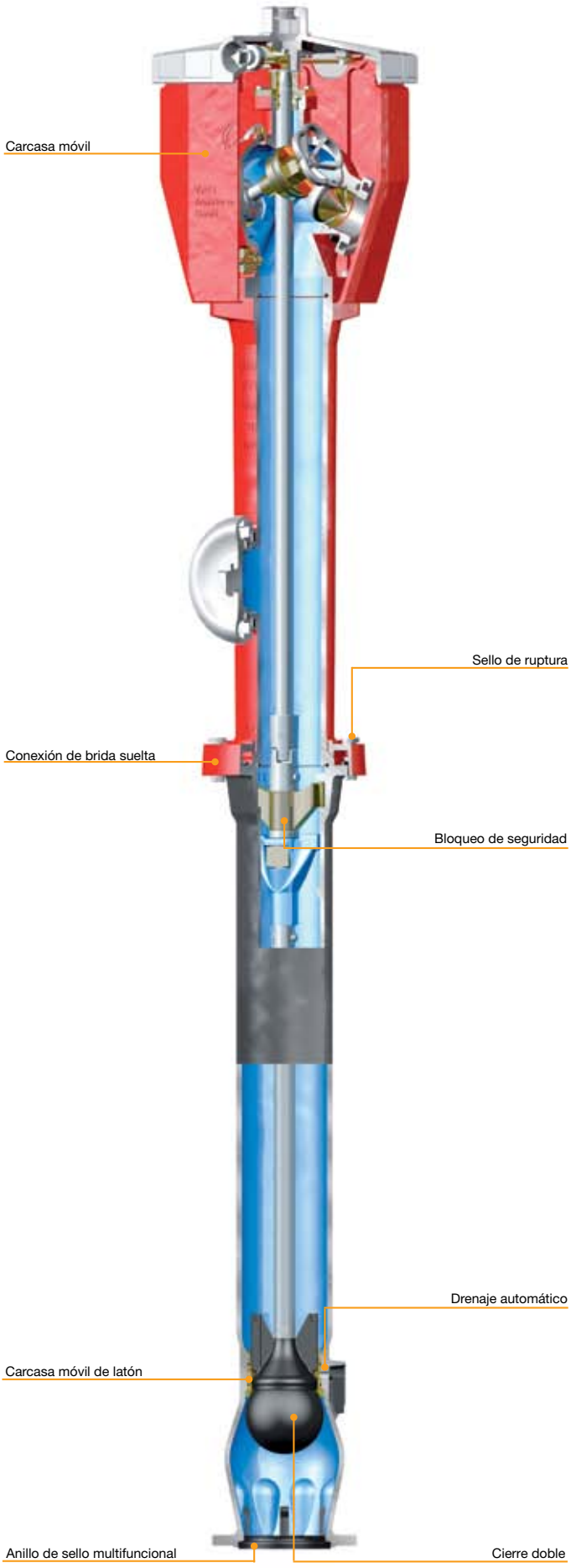

Detalles técnicos

- Presión Nominal PN 16
- Diámetro Nominal DN 100
- Campo de aplicación: Agua potable
- Profundidad de instalación: 1.25 m / 1.50 m
- Modelo estándar: Columna superior e inferior, así como cabeza del hidrante de hierro dúctil EN-GJS-500-7 (GGG-50), cono de la válvula de hierro dúctil EN-GJS-400-15 (GGG-40), carcasa móvil de plástico irrompible, con cierre doble y punto de ruptura controlada, diseño tipo AFUD según DIN EN 1074-6, con conexión bridada según EN 1092-2, con dos salidas superiores B y una salida inferior A
- Revestimiento:
  - Columna inferior: recubrimiento epóxico interno y externo
  - Columna superior: recubrimiento epóxico interno y externo con capa adicional de poliéster resistente a los rayos UV

Características del producto

- Sistema patentado de bloqueo de seguridad para proteger al personal de mantenimiento.
  - Tope metálico en el cuerpo de hierro fundido que previene a la válvula principal del chorro de agua cuando la presión de la tubería ocurra involuntariamente.
  - La desinstalación de la válvula principal sólo es posible luego de haber desbloqueado el sistema de bayoneta. Esto garantiza la seguridad del personal de mantenimiento.
- Sistema de drenaje automático y de protección de la presión de agua, protege al equipo del daño por congelamiento.
- Sello del vástago libre de mantenimiento con anillos tipo o-ring en el cojinete, que entregan confianza y larga vida útil del hidrante.
- Alineamiento libre del hidrante a través de conexión de brida suelta en el punto de ruptura controlada.
- Diseño delgado que reduce significativamente el peso y simplifica el transporte y la instalación.
- De sencilla y rápida manipulación, gracias a su ligera y sólida carcasa móvil y a su diseño de cubierta ergonómica.
- Instalación sencilla, gracias al sellado patentado multifuncional integrado en la brida de conexión.
- El uso de materiales de acero inoxidable en el conducto de drenaje asegura un funcionamiento prolongado.
- La columna inferior de una sola pieza evita el riesgo de fuga, dado que no requiere de una brida adicional.
- Seguridad de sellado gracias al cojinete de latón del asiento.

VAG NOVA NIRO Hidrante de columna

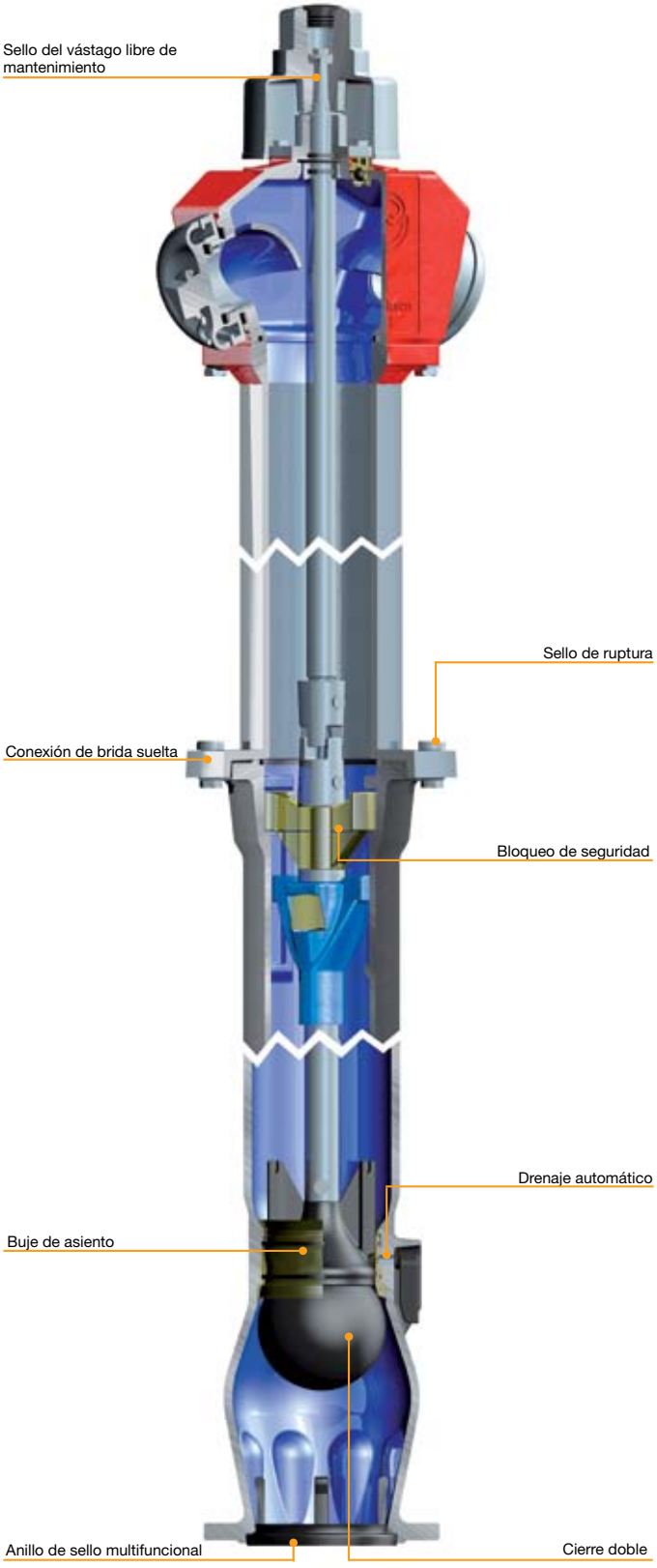

Detalles técnicos

- Presión Nominal PN 16
- Diámetro Nominal DN 80 / 100
- Campo de aplicación: Agua potable
- Profundidad de instalación
  - DN 80: 1.00 m / 1.25 m / 1.50 m
  - DN 100: 1.25 m / 1.20 m
- Modelo estándar: Cono de la válvula de hierro dúctil EN-GJS-400-15 (GGG-40), columna superior de acero inoxidable 1.4301, cabeza de hidrante y columna inferior de hierro dúctil EN-GJS-500-7 (GGG-50), con cierre doble y punto de ruptura controlada, diseño tipo AUD según DIN EN 1074-6, con conexión bridada según EN 1092-2, con dos salidas B
- Revestimiento:
  - Columna inferior: recubrimiento epóxico interno y externo
  - Columna superior: recubrimiento epóxico interno y externo con capa adicional de poliéster resistente a los rayos UV
- Versiones especiales:
  - DN 100 con dos salidas superiores B y una salida inferior A

Características del producto

- Sistema patentado de bloqueo de seguridad para proteger al personal de mantenimiento.
  - Tope metálico en el cuerpo de hierro fundido que previene a la válvula principal del chorro de agua cuando la presión de la tubería ocurra involuntariamente.
  - La desinstalación de la válvula principal sólo es posible luego de haber desbloqueado el sistema de bayoneta. Esto garantiza la seguridad del personal de mantenimiento.
- Libre de mantenimiento, debido a que la columna superior se fabrica con materiales resistentes a la corrosión.
- Alineamiento libre del hidrante a través de conexión de brida suelta en la cabeza del hidrante.
- Instalación sencilla, gracias al sellado patentado multifuncional integrado en la brida de conexión.
- El uso de materiales de acero inoxidable en el conducto de drenaje asegura un funcionamiento prolongado.
- Sistema de drenaje automático y de protección de la presión de agua, protege al equipo del daño por congelamiento.
- La columna inferior de una sola pieza evita el riesgo de fuga, dado que no requiere de una brida adicional.
- Sello del vástago libre de mantenimiento con anillos tipo o-ring en el cojinete, que entregan confianza y larga vida útil del hidrante.
- Seguridad de sellado gracias al cojinete de latón del asiento.

VAG NOVA 1885 Hidrante de columna

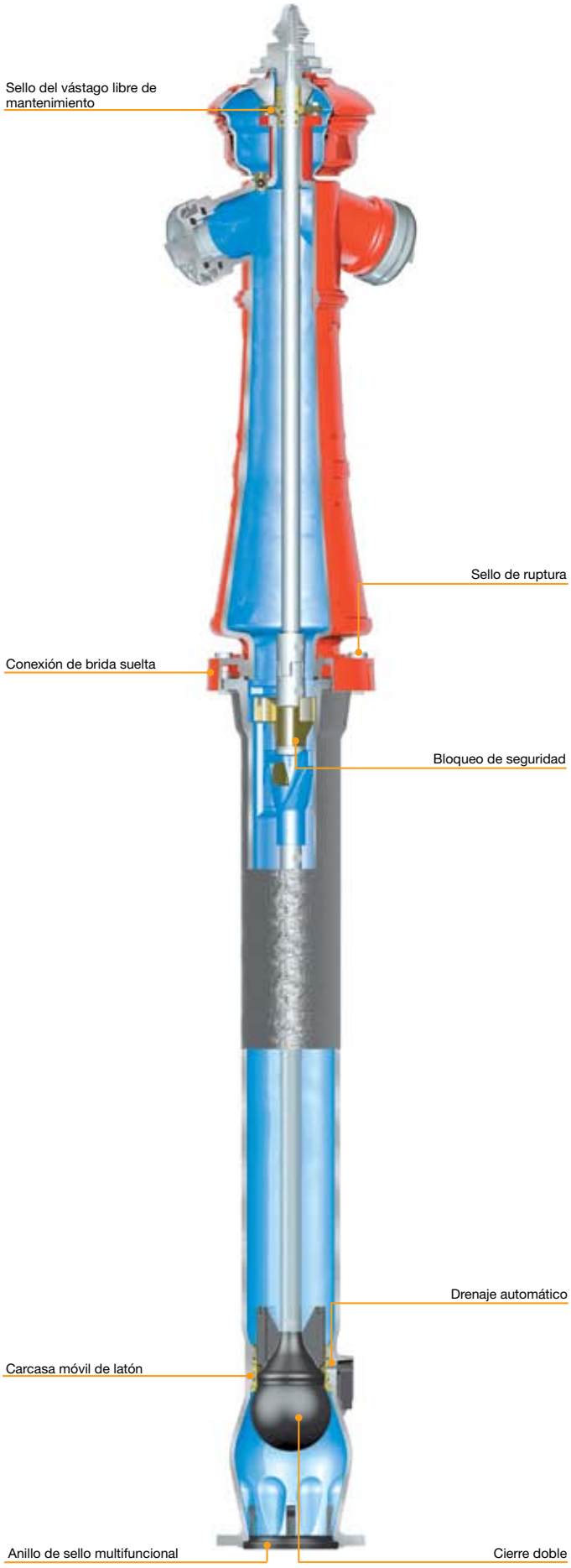

Detalles técnicos

- Presión Nominal PN 16
- Diámetro Nominal DN 80 / 100
- Campo de aplicación: Agua potable
- Profundidad de instalación
  - DN 80: 1.00 m / 1.25 m / 1.50 m
  - DN 100: 1.25 m / 1.20 m
- Modelo estándar: Cono de la válvula de hierro dúctil EN-GJS-400-15 (GGG-40) vulcanizado por todos lados con EPDM, columna inferior y superior de hierro dúctil EN-GJS-500-7 (GGG-50), con cierre doble y punto de ruptura controlada, diseño tipo AUD según DIN EN 1074-6, con conexión bridada según EN 1092-2, con dos salidas superiores B
- Revestimiento:
  - Columna inferior: recubrimiento epóxico interno y externo
  - Columna superior: recubrimiento epóxico interno y externo con capa adicional de poliéster resistente a los rayos UV
- Versiones especiales:
  - DN 100 con dos salidas superiores B y una salida inferior A

Características del producto

- Sistema patentado de bloqueo de seguridad para proteger al personal de mantenimiento.
  - Tope metálico en el cuerpo de hierro fundido que previene a la válvula principal del chorro de agua cuando la presión de la tubería ocurra involuntariamente.
  - La desinstalación de la válvula principal sólo es posible luego de haber desbloqueado el sistema de bayoneta. Esto garantiza la seguridad del personal de mantención.
- Moderna tecnología de seguridad aplicada a diseños antiguos, especialmente adecuados para el uso en ciudades históricas.
- La columna superior es una replica exacta del primer hidrante de columna “Reuther” fabricado en 1885.
- Sistema de drenaje automático y de protección de la presión de agua, protege al equipo del daño por congelamiento.
- Sello del vástago libre de mantenimiento con anillos tipo o-ring en el cojinete, que entregan confianza y larga vida útil del hidrante.
- Instalación sencilla, gracias al sellado patentado multifuncional integrado en la brida de conexión.
- El uso de materiales de acero inoxidable en el conducto de drenaje asegura un funcionamiento prolongado.
- La columna inferior de una sola pieza evita el riesgo de fuga, dado que no requiere de una brida adicional.
- Seguridad de sellado gracias al cojinete de latón del asiento.
- Alineamiento libre del hidrante a través de conexión de brida suelta en el punto de ruptura controlada.

VAG NOVA DN 150 Hidrante de columna

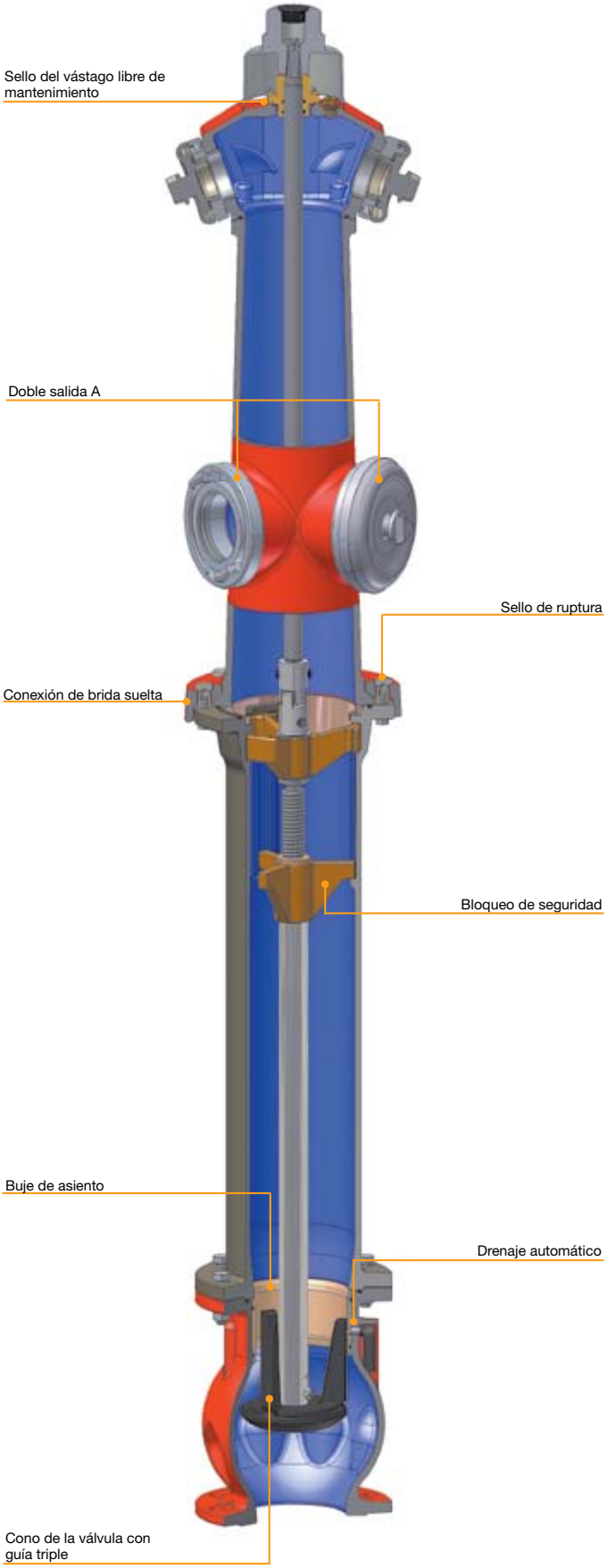

Detalles técnicos

- Presión Nominal PN 16
- Diámetro Nominal DN 150
- Campo de aplicación: Agua potable
- Profundidad de instalación: 1.25 m / 1.50 m
- Modelo estándar: Cono de la válvula de hierro dúctil EN-GJS-400-15 (GGG-40) vulcanizado por todos lados con EPDM, columna inferior y superior, así como también la cabeza de la válvula de hierro dúctil EN-GJS-500-7 (GGG-50), con cierre doble y punto de ruptura controlada, diseño tipo AU según DIN EN 1074-6, con conexión bridada según EN 1092-2, con dos salidas superiores B y una salida inferior A
- Revestimiento:
  - Columna inferior: recubrimiento epóxico interno y externo
  - Columna superior: recubrimiento epóxico interno y externo con capa adicional de poliéster resistente a los rayos UV

Características del producto

- Sistema patentado de bloqueo de seguridad para proteger al personal de mantenimiento.
  - Tope metálico en el cuerpo de hierro fundido que previene a la válvula principal del chorro de agua cuando la presión de la tubería ocurra involuntariamente.
  - La desinstalación de la válvula principal sólo es posible luego de haber desbloqueado el sistema de bayoneta. Esto garantiza la seguridad del personal de mantenimiento.
- Hidrante para industria con perfil de flujo interno optimizado que proporciona un máximo rendimiento de flujo (740 m^3/h con dos salidas A).
- Alineamiento libre del hidrante a través de conexión de brida suelta en el punto de ruptura controlada.
- Sistema de drenaje automático y de protección de la presión de agua, protege al equipo del daño por congelamiento.
- Baja operación de torque, gracias a la especial combinación de materiales en la sección de accionamiento.
- Guía triple del cono de la válvula y sello de compresión definido que reduce la fuerza de operación y otorga estabilidad en altas velocidades de flujo.
- Seguridad de sellado gracias al cojinete de bronce del asiento combinado con un cono de sello completamente revestido en caucho.
- Drenaje optimizado gracias a un conducto fabricado con materiales de acero y expansión similar a un escalón dentro de la sección transversal que reduce el riesgo de bloqueo por corrosión y partículas extrañas.
- Sello del vástago libre de mantenimiento con anillos tipo o-ring en el cojinete, que entregan confianza y larga vida útil del hidrante.

VAG NOVA 150 Hidrante de columna con cubierta móvil

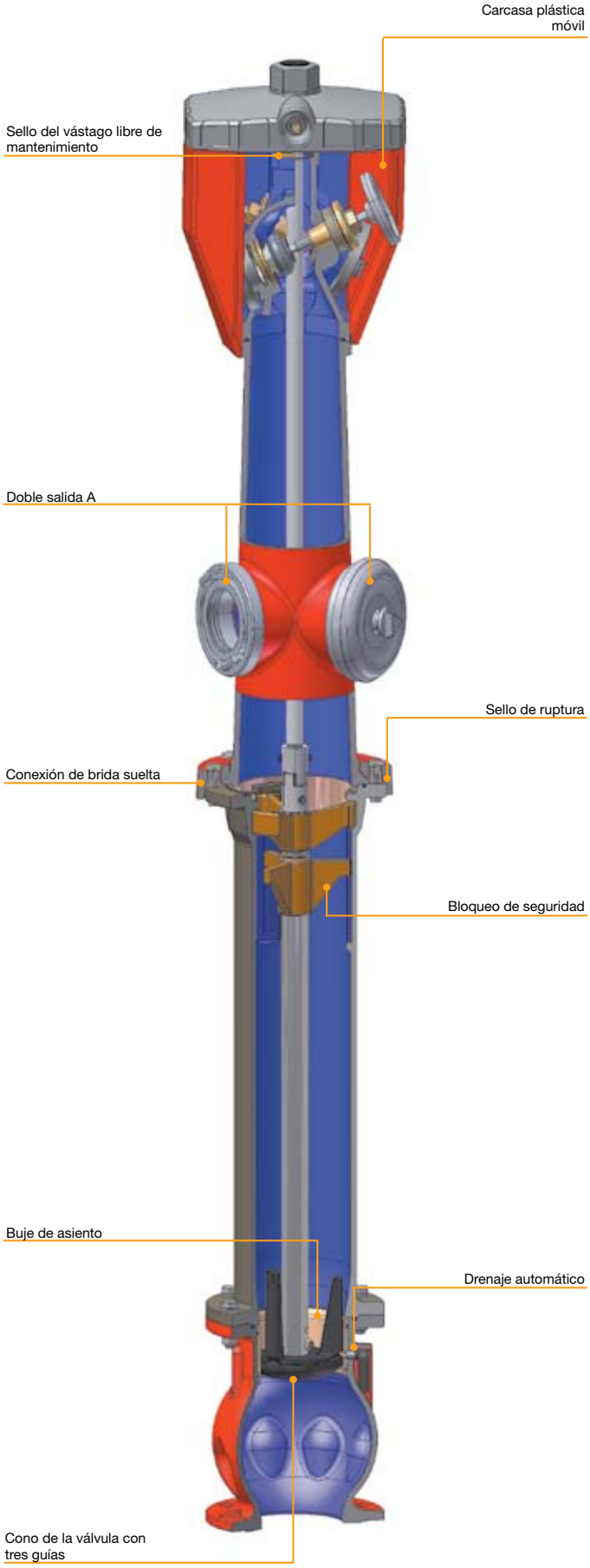

Detalles técnicos

- Presión Nominal PN 16
- Diámetro Nominal DN 150
- Campo de aplicación: Agua potable
- Profundidad de instalación: 1.25 m / 1.50 m
- Modelo estándar: Cono de la válvula de hierro dúctil EN-GJS-400-15 (GGG-40) vulcanizado por todos lados con EPDM, columna inferior y superior, asi como también la cabeza de la válvula de hierro dúctil EN-GJS-500-7 (GGG-50), con cierre único y punto de ruptura controlada, diseño tipo AFU según DIN EN 1074-6, con conexión bridada según EN 1092-2, con dos salidas superiores B y una salida inferior A, carcaza móvil de plastico irrompible
- Revestimiento:
  - Columna inferior: recubrimiento epóxico interno y externo
  - Columna superior: recubrimiento epóxico interno y externo con capa adicional de poliéster resistente a los rayos UV

Características del producto

- Sistema patentado de bloqueo de seguridad para proteger al personal de mantenimiento.
  - Tope metálico en el cuerpo de hierro fundido que previene a la válvula principal del chorro de agua cuando la presión de la tubería ocurra involuntariamente.
  - La desinstalación de la válvula principal sólo es posible luego de haber desbloqueado el sistema de bayoneta. Esto garantiza la seguridad del personal de mantenimiento.
- Hidrante para industria con perfil de flujo interno optimizado que proporciona un máximo rendimiento de flujo (740 m^3/h con dos salidas A).
- Alineamiento libre del hidrante a través de conexión de brida suelta en el punto de ruptura controlada.
- Sistema de drenaje automático y de protección de la presión de agua, protege al equipo de las heladas.
- Baja operación de torque, gracias a la especial combinación de materiales en la sección de accionamiento.
- Guía triple del cono de la válvula y sello de compresión definido que reduce la fuerza de operación y otorga estabilidad en altas velocidades de flujo.
- De sencilla y rápida manipulación, gracias a su ligera y sólida carcasa móvil y a su diseño de cubierta ergonómica.
- Seguridad de sellado gracias al cojinete de bronce del asiento combinado con un cono de sello completamente revestido en caucho.
- Drenaje optimizado gracias a un conducto fabricado con materiales de acero y expansión similar a un escalón dentro de la sección transversal que reduce el riesgo de bloqueo por corrosión y partículas extrañas.
- Sello del vástago libre de mantenimiento con anillos tipo o-ring en el cojinete, que entregan confianza y larga vida útil del hidrante.

VAG RIGUS® Hidrante de columna

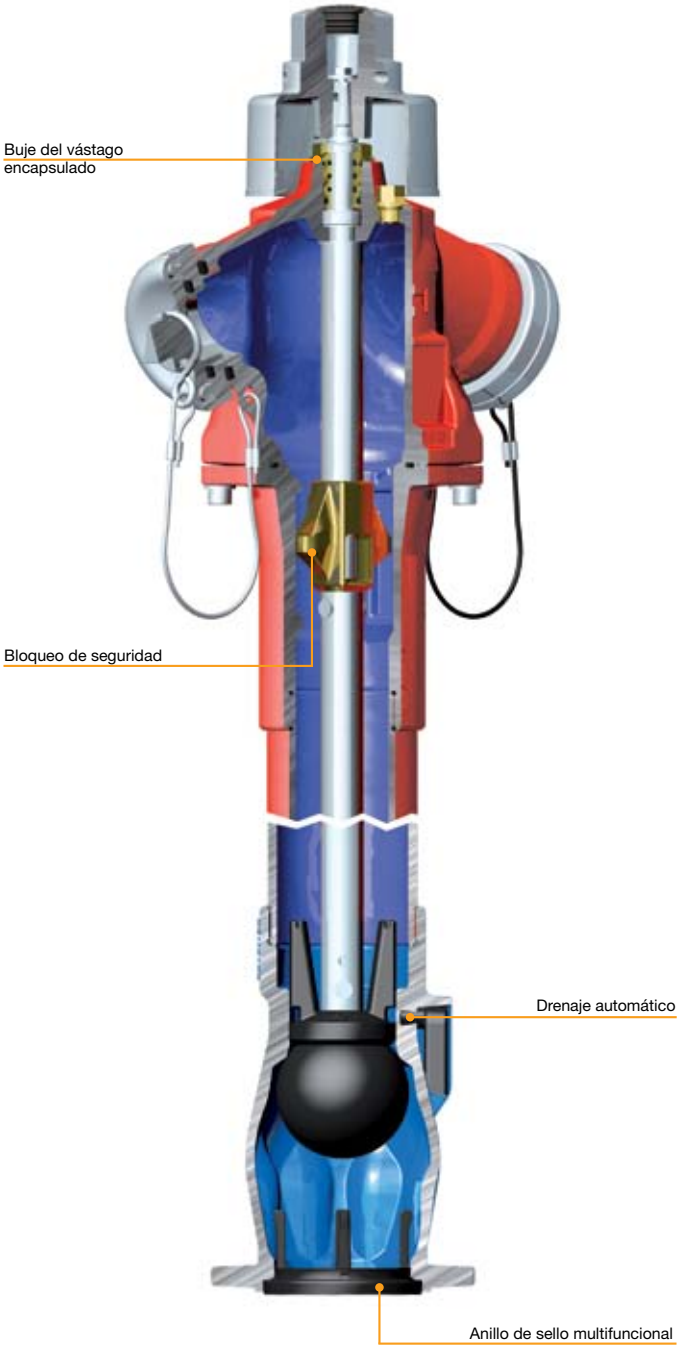

Detalles técnicos

- Presión Nominal PN 16
- Diámetro Nominal DN 80 / 100
- Campo de aplicación: Agua potable
- Profundidad de instalación: 1.00 m / 1.25 m / 1.50 m
- Modelo estándar: Cono de la válvula de hierro dúctil EN-GJS-400-15 (GGG-40) vulcanizado por todos lados con EPDM, parte superior, columna intermedia, cuerpo de base de hierro dúctil EN-GJS-500-7 (GGG-50), con dos salidas superiores B, con cierre doble, diseño tipo AD según DIN EN 1074-6, con conexión bridada según EN 1092-2
- Revestimiento:
  - Cuerpo base recubrimiento epóxico interno y externo
  - Cabeza de hidrante y parte superior con recubrimiento epóxico interno y externo, externo con capa adicional de poliéster resistente a los rayos UV
- Versiones especiales:
  - DN 80 con dos salidas superiores C
  - Otras profundidades de instalación a pedido

Características del producto

- Sistema patentado de bloqueo de seguridad para proteger al personal de mantenimiento.
  - Tope metálico en el cuerpo de hierro fundido que previene a la válvula principal del chorro de agua cuando la presión de la tubería ocurra involuntariamente.
  - La desinstalación de la válvula principal sólo es posible luego de haber desbloqueado el sistema de bayoneta. Esto garantiza la seguridad del personal de mantenimiento.
- Sistema de drenaje automático y de protección de la presión de agua, protege al equipo del daño por congelamiento.
- Sello del vástago libre de mantenimiento con anillos tipo o-ring en el cojinete, que entregan confianza y larga vida útil del hidrante.
- Instalación sencilla, gracias al sellado patentado multifuncional integrado en la brida de conexión.
- El uso de materiales de acero inoxidable en el conducto de drenaje asegura un funcionamiento prolongado.

VAG RIGUS®-T Hidrante de túnel

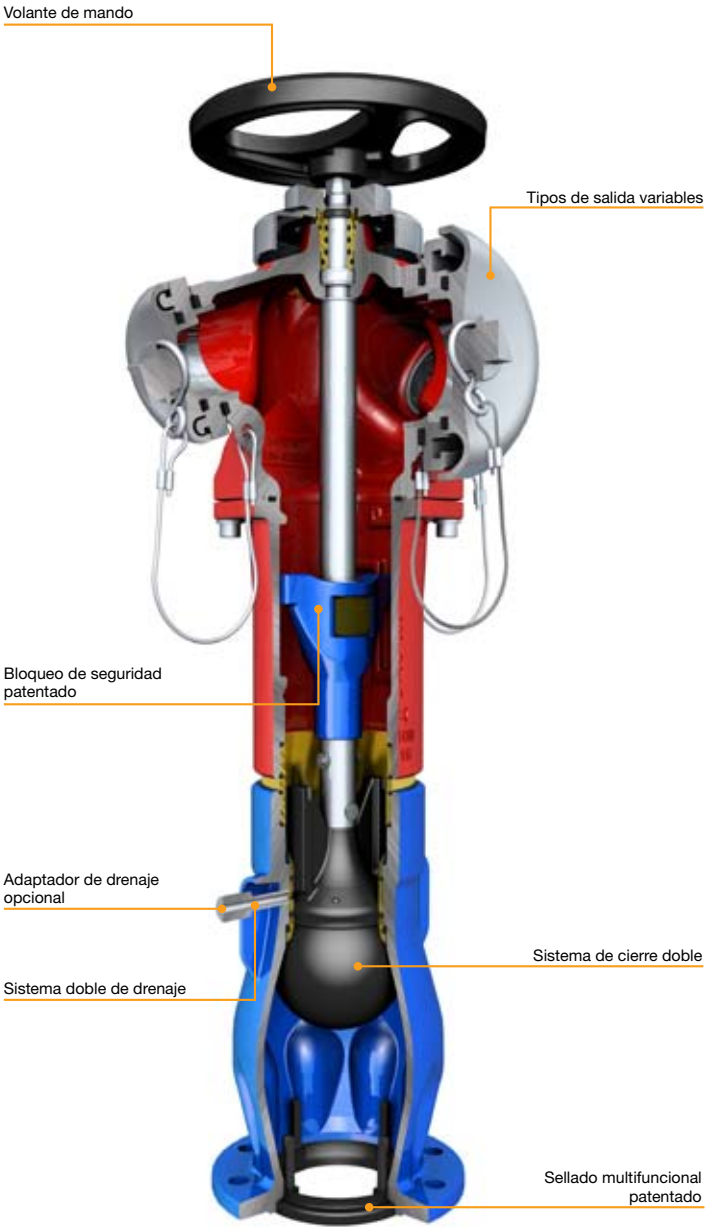

Detalles técnicos

- Niveles de presión PN 16
- Diámetros nominales DN 80 / DN 100
- Campo de aplicación: Instalación en túnel
- Modelo estándar: Cono de válvula de fundición dúctil EN-GJS-400-15 (GGG-40) vulcanizado por todos lados con EPDM; parte superior, columna intermedia y cuerpo de base de fundición dúctil EN-GJS-400-15 (GGG-40); acoplamiento de salida de aleación de aluminio anticorrosivo anodizado adicionalmente
- Recubrimiento:
  - Parte superior: recubrimiento epóxico interno y externo con capa adicional de poliéster resistente a los rayos UV
  - Columna intermedia: recubrimiento epóxico interno y externo con capa adicional de poliéster resistente a los rayos UV
  - Cuerpo de base: esmaltado total interno, recubrimiento epóxico externo
- Tipos:
  - Diversos tipos de salida y salidas frontales
  - Longitudes variables de construcción a solicitud del cliente
  - Con adaptador de drenaje para conexión directa a una tubería de desagüe
  - Instalación subterránea y sobre la superficie
  - Volante o hexágono de operación

Características del producto

- Bloqueo de seguridad patentado para la protección del personal de mantenimiento.
  - Tope mecánico metálico en el cárter de fundición evita la expulsión de la valvulería interior al producirse una presión involuntaria en la tubería.
  - La extracción de la valvulería interior sólo es posible después del desbloqueo tipo bayoneta. De esta manera, se garantiza la seguridad para el personal de mantenimiento.
- El buje del vástago encapsulado y exento de juego eleva la eficacia y tiempo de vida útil.
- Doble sistema de descarga automático y protección contra los chorros de agua, brindando de esta manera un drenaje seguro y una protección contra daños a causa de las heladas.
- El uso de materiales inoxidables en el canal de desagüe garantiza una salida libre y permanente.
- La junta integrada multifuncional patentada en la brida de conexión reduce al mínimo el esfuerzo de montaje.
- El recubrimiento de alta calidad, en especial el de los acoplamientos de conexión, garantiza una elevada resistencia anticorrosiva en el corrosivo entorno de túneles.
- Los diversos tipos de instalación, como subterráneo o sobre la superficie, facilitan una óptima instalación gracias a sus diseños y altura de montaje variables.
- Los tipos variables de salida y salidas frontales facilitan una disposición óptima y un dimensionado de las salidas para la conexión de agua de extinción de incendios.
- El adaptador de drenaje opcional para la conexión directa de una tubería de desagüe proporciona un drenaje seguro y rápido.

VAG HYDRUS® G Hidrante subterráneo
Epóxico

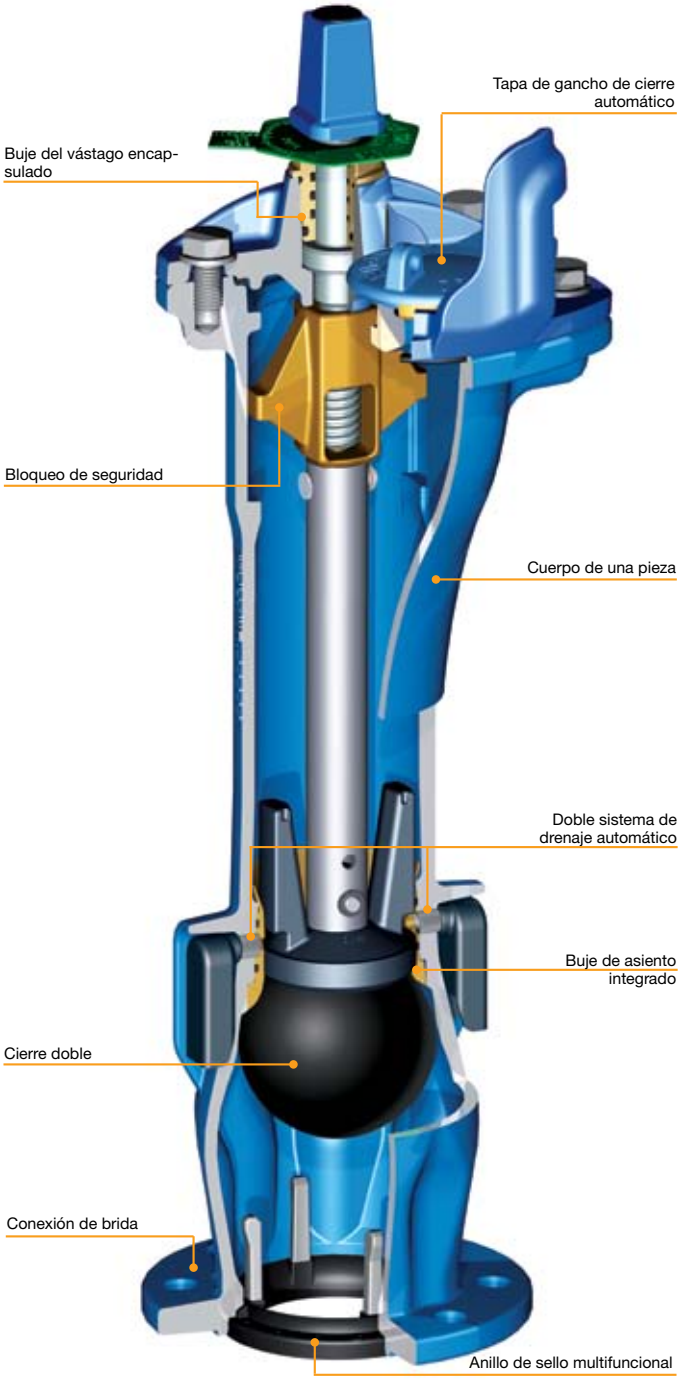

Detalles técnicos

- Presión Nominal PN 16
- Diámetro Nominal DN 80
- Campo de aplicación: Agua potable
- Profundidad de instalación: 0.75 m / 1.00 m / 1.25 m / 1.50 m
- Modelo estándar: Tubo envolvente, cubierta y gancho de hierro dúctil EN-GJS-500-7 (GGG-50), cono de la válvula de hierro dúctil EN-GJS-400-15 (GGG-40) vulcanizado por todos lados con EPDM, VAG HYDRUS® G1 con cierre único, diseño tipo A o VAG HYDRUS® G2 con cierre doble, diseño tipo AD según DIN EN 1074-6, con conexión bridada según EN 1092-2
- Recubrimiento epóxico interno y externo
- Con buje de asiento integrado
- Versiones especiales:
  - Con terminación espigot para integración en sistema VAG BAIO®*plus*

Características del producto

- Sistema patentado de bloqueo de seguridad para proteger al personal de mantenimiento.
  - Tope metálico en el cuerpo de hierro fundido que previene a la válvula principal del chorro de agua cuando la presión de la tubería ocurra involuntariamente.
  - La desinstalación de la válvula principal sólo es posible luego de haber desbloqueado el sistema de bayoneta. Esto garantiza la seguridad del personal de mantenimiento.
- Buje del vástago encapsulado libre de holgura entrega confianza y vida útil prolongada.
- Tubo envolvente de una sola pieza evita riesgo de fuga gracias a una brida adicional.
- Doble sistema de drenaje automático y de protección de la presión de agua, protege al equipo del daño por congelamiento.
- Protección contra la infiltración de impurezas mediante tapa de gancho de cierre automático con protección de boca y gancho con orejas de sujeción.
- Instalación sencilla, gracias al sellado patentado multifuncional integrado en la brida de conexión.
- El uso de materiales de acero inoxidable en el conducto de drenaje asegura un funcionamiento prolongado.
- Tubo envolvente con recubrimiento epóxico completo por dentro y por fuera (incluso detrás del buje de asiento). Óptima protección anticorrosiva sin zonas de transición como en el recubrimiento doble EPP/esmaltado.

VAG HYDRUS® G Hidrante subterráneo
Esmaltado

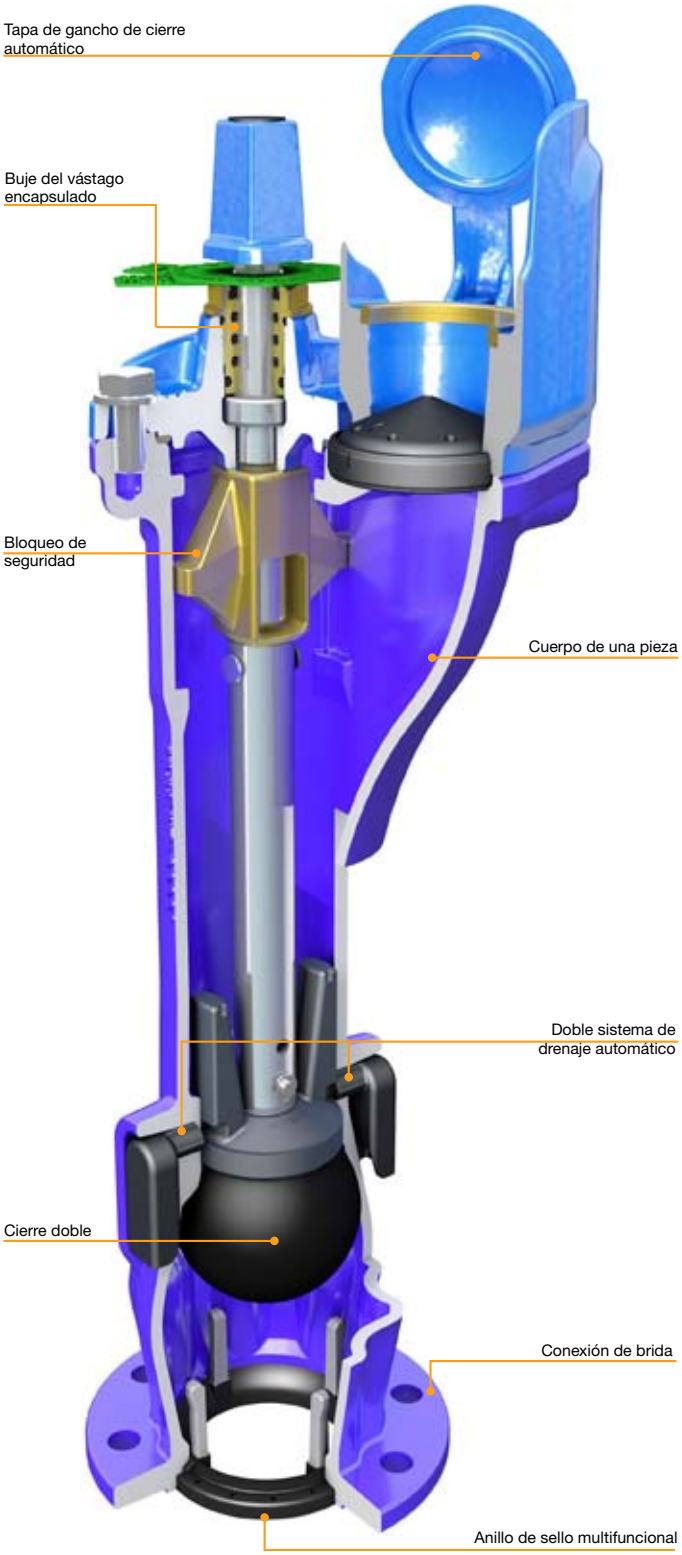

Detalles técnicos

- Presión Nominal PN 16
- Diámetro Nominal DN 80
- Campo de aplicación: Agua potable
- Profundidad de instalación: 0.75 m / 1.00 m / 1.25 m / 1.50 m
- Modelo estándar: Tubo envolvente, cubierta y gancho de hierro dúctil EN-GJS-500-7 (GGG-50), cono de la válvula de hierro dúctil EN-GJS-400-15 (GGG-40) vulcanizado por todos lados con EPDM, VAG HYDRUS® G1 con cierre único, diseño tipo A o VAG HYDRUS® G2 con cierre doble, diseño tipo AD según DIN EN 1074-6, con conexión bridada según EN 1092-2
- Recubrimiento esmaltado interno y externo bajo la norma DIN 51178

Características del producto

- Sistema patentado de bloqueo de seguridad para proteger al personal de mantenimiento.
  - Tope metálico en el cuerpo de hierro fundido que previene a la válvula principal del chorro de agua cuando la presión de la tubería ocurra involuntariamente.
  - La desinstalación de la válvula principal sólo es posible luego de haber desbloqueado el sistema de bayoneta. Esto garantiza la seguridad del personal de mantenimiento.
- Buje del vástago encapsulado libre de holgura entrega confianza y vida útil prolongada.
- Tubo envolvente de una sola pieza evita riesgo de fuga gracias a una brida adicional.
- Doble sistema de drenaje automático y de protección de la presión de agua, protege al equipo del daño por congelamiento.
- Protección contra la suciedad gracias a tapa de gancho de cierre automático y gancho con orejas de sujeción.
- Instalación sencilla, gracias al sellado patentado multifuncional integrado en la brida de conexión.
- Tubo envolvente con recubrimiento esmaltado completo por dentro y por fuera (incluso detrás del buje de asiento). Óptima protección anticorrosiva sin zonas de transición como en el recubrimiento doble EPP/esmaltado.

Hidrante Subterráneo VAG BAIO® HYDRUS® G

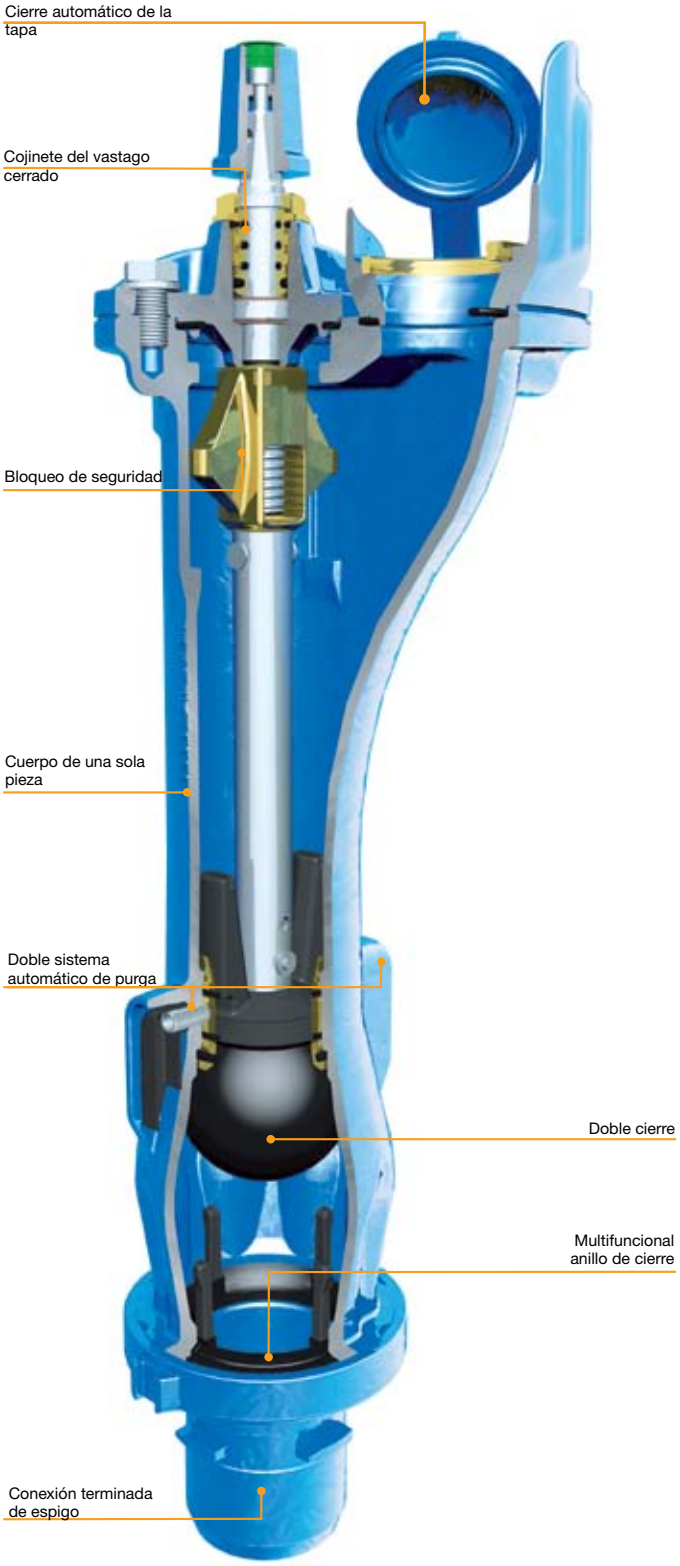

Detalles técnicos

- Presión nominal: PN 16
- Diámetro nominal: DN 80
- Cojinete del vastago cerrado
- Campo de aplicación: Agua potable
- Profundidad de montaje: 0,75 m / 1,00 m / 1,25 m / 1,50 m
- Tipo estándar: Tubo chaqueta, tapa hecha de fundición dúctil gris EN-GJS-500-7 (GGG 50), válvula cónica hecha de hierro dúctil EN-GJS-400-15 (GGG 40) y EPDM recubierto completamente; VAG HYDRUS® G1 con un solo cierre forma A o VAG HYDRUS® G2 con doble cierre, Forma AD DIN EN 1074-6 y con brida de conexión según EN 1092-2.
- Recubrimiento epóxico interno y externo

Características del producto

- Patentada bloqueo de seguridad para la protección de mantenimiento de personal.
- Tope metálico en el cuerpo de hierro dúctil evita que el ensamblaje principal fuese soplado intensamente en el caso de sobrepresión en la tubería.
- Remoción del conjunto principal no es posible antes de la conexión de bayoneta que ha sido desbloqueado. Esto garantiza la seguridad para el personal de mantenimiento.
- La hermeticidad, sin juego del cojinete del vástago aumenta la confiabilidad y durabilidad.
- El tubo envolvente de una sola pieza evita el riesgo de fuga de una brida de conexión adicional.
- Doble acción automática del sistema de drenaje y protección de presión de agua, confiable para garantizar el drenaje y protección contra daños por las heladas.
- La tapa de cierre automático con cámara de retención evita la entrada de suciedad.
- Sello patentado, integrado multifuncional en la conexión de la brida reduce considerablemente el tiempo de montaje.
- El uso de materiales resistentes a impurezas en el conducto del drenaje asegura una descarga libre.

VAG HYDRUS® PE Hidrante subterráneo

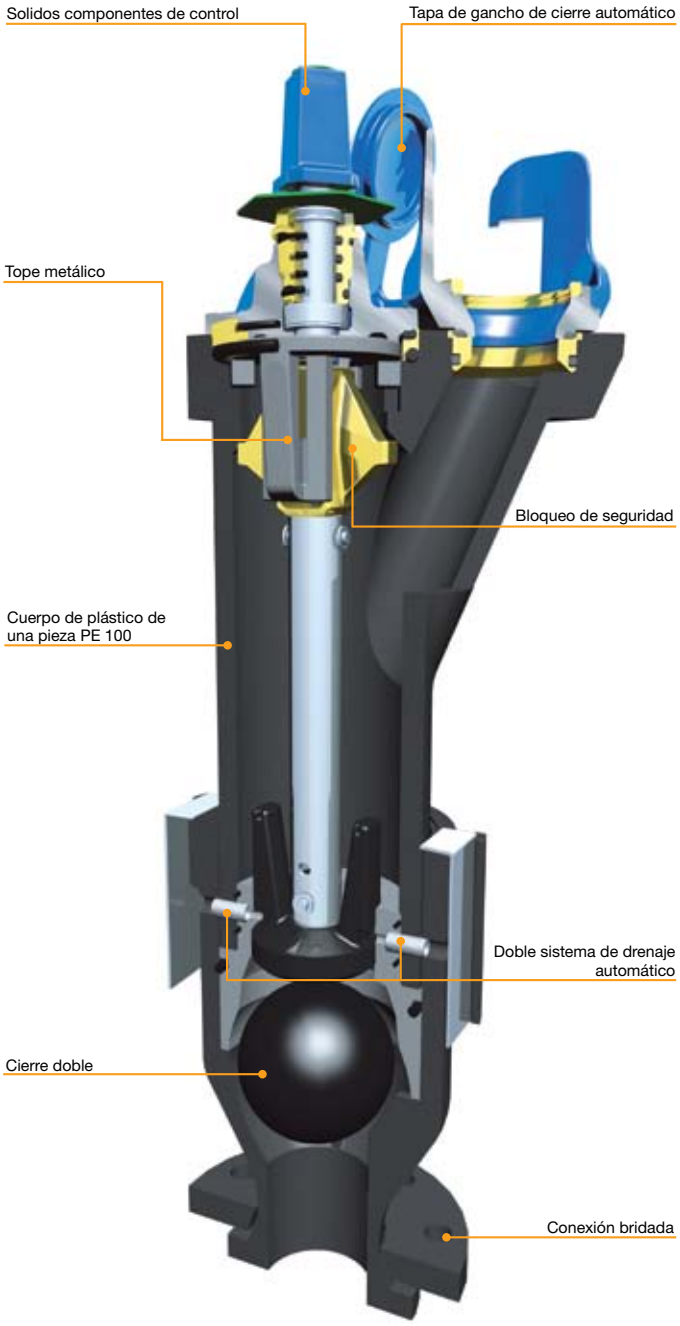

Detalles técnicos

- Presión Nominal PN 16
- Diámetro Nominal DN 80
- Campo de aplicación: Agua potable
- Profundidad de instalación: 1.00 m / 1.25 m / 1.50 m
- Modelo estándar: tubo envolvente de polietileno PE 100, cubierta, gancho y cono de la válvula de hierro dúctil EN-GJS-400-15 (GGG-40), cono de válvula vulcanizado por todos lados con EPDM, con cierre doble, diseño tipo AD según DIN EN 1074-6, con conexión bridada según EN 1092-2
- Versiones especiales:
  - Con terminación espigot 90 SDR 11 para soldadura en la tubería.

Características del producto

- Sistema patentado de bloqueo de seguridad para proteger al personal de mantenimiento.
  - Tope metálico en el cuerpo de hierro fundido que previene a la válvula principal del chorro de agua cuando la presión de la tubería ocurra involuntariamente.
  - La desinstalación de la válvula principal sólo es posible luego de haber desbloqueado el sistema de bayoneta. Esto garantiza la seguridad del personal de mantenimiento.
- Buje del vástago encapsulado libre de holgura entrega confianza y vida útil prolongada.
- Tubo envolvente de una sola pieza evita riesgo de fuga gracias a una brida adicional.
- Tubo envolvente anticorrosivo y resistente a las incrustaciones.
- Instalación sencilla gracias a su bajo peso.
- Doble sistema de drenaje automático y de protección de la presión de agua, protege al equipo del daño por congelamiento.
- Diseño a prueba de heladas, gracias a su cuerpo de plástico.
- Protección contra la suciedad gracias a tapa de gancho de cierre automático y gancho con orejas de sujeción.

Hidrante Subterráneo PE VAG BAIO® HYDRUS®

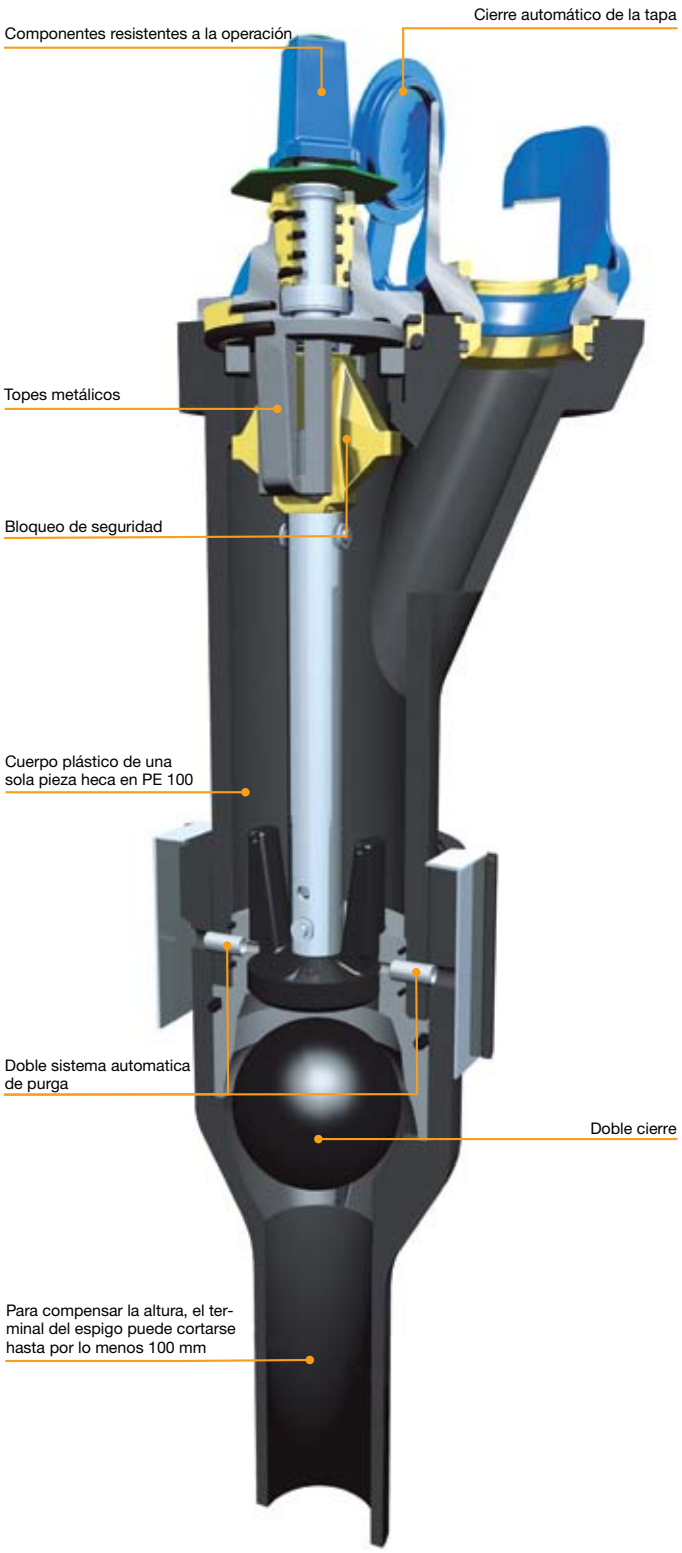

Detalles técnicos

- Presión nominal: PN 16
- Diámetro nominal: DN 80
- Campo de aplicación: Agua potable
- Profundidad de montaje: 0,75 m / 1,00 m / 1,25 m / 1,50 m
- Tipo estándar: Tubo chaqueta de PE 100, tapa y la válvula-de cono hecha de fundición dúctil EN-GJS-400-15 (GGG-40), cono de válvula EPDM completamente, con doble cierre,Forma AD DIN EN 1074-6 y con conexión de brida EN 1092-2.

Características del producto

- Patentada bloqueo de seguridad para la protección de mantenimiento de personal.
- Tope metálico en el cuerpo de hierro dúctil evita que el ensamblaje principal fuese soplado intensamente en el caso de sobrepresión en la tubería.
- Remoción del conjunto principal no es posible antes de la conexión de bayoneta que ha sido desbloqueado. Esto garantiza la seguridad para el personal de mantenimiento.
- La hermeticidad, sin juego del cojinete del vástago aumenta la confiabilidad y durabilidad.
- El tubo envolvente de una sola pieza evita el riesgo de fuga de una brida de conexión adicional.
- Tubo chaqueta resistente a la corrosión y a la incrustaciones.
- Unidad ligero hace que el montaje sea más fácil.
- Doble acción automática del sistema de drenaje y protección de presión de agua, confiable para garantizar el drenaje y protección contra daños por las heladas.
- Construcción segura ante el congelamiento garantizado por el cuerpo plástico.
- La tapa de cierre automático con cámara de retención evita la entrada de suciedad.

VAG HYDRUS® G DN 100 Hidrante subterráneo

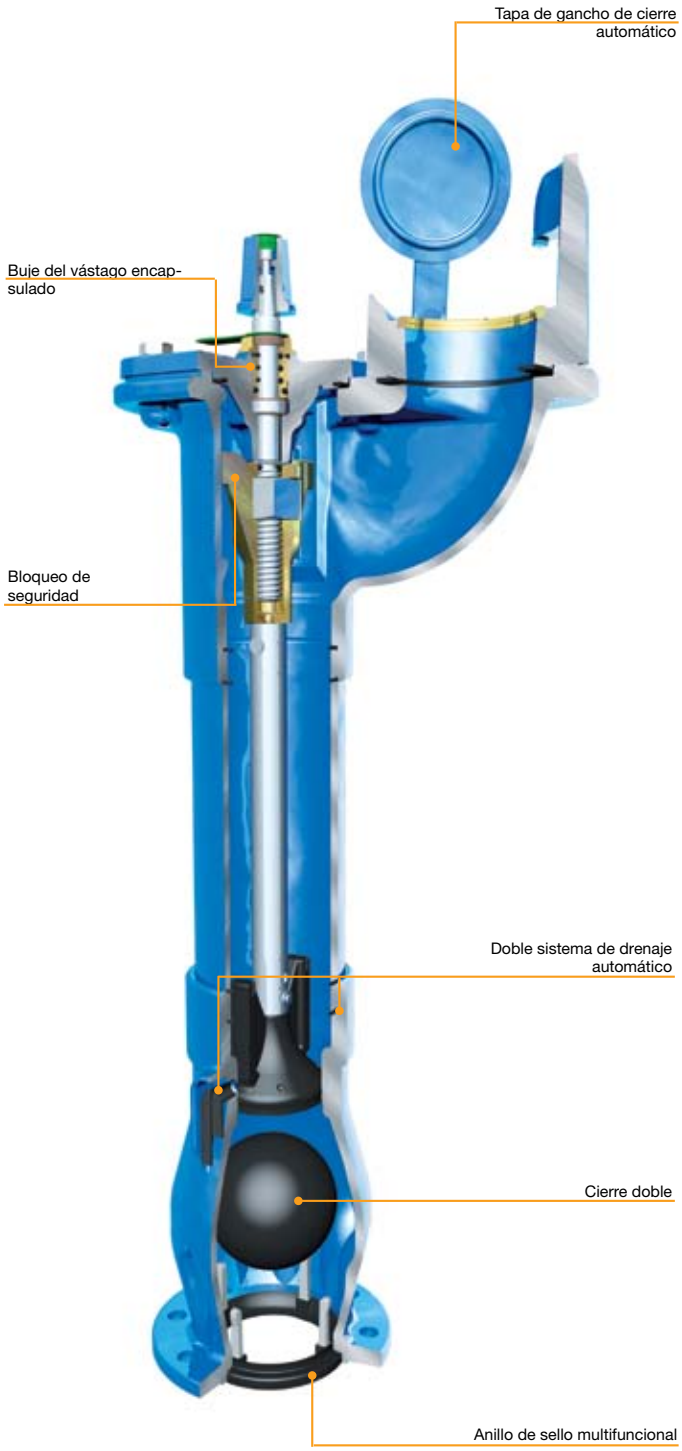

Detalles técnicos

- Presión Nominal PN 16
- Diámetro Nominal DN 100
- Campo de aplicación: Agua potable
- Profundidad de instalación: 1.00 m / 1.25 m / 1.50 m
- Modelo estándar: tubo envolvente de hierro fundido EN-GJL -250 (GG-25), cubierta y gancho de hierro dúctil EN-GJS-500-7 (GGG-50), cono de la válvula de hierro dúctil EN-GJS-400-15 (GGG-40) vulcanizado por todos lados con EPDM
- Recubrimiento epóxico interno y externo
- Versiones especiales:
  - VAG HYDRUS® G1 con cierre único, diseño tipo A o VAG HYDRUS® G2 con cierre doble, diseño tipo AD según DIN EN 1074-6
  - Con conexión bridada según EN 1092-2

Características del producto

- Sistema patentado de bloqueo de seguridad para proteger al personal de mantenimiento.
  - Tope metálico en el cuerpo de hierro fundido que previene a la válvula principal del chorro de agua cuando la presión de la tubería ocurra involuntariamente.
  - La desinstalación de la válvula principal sólo es posible luego de haber desbloqueado el sistema de bayoneta. Esto garantiza la seguridad del personal de mantenimiento.
- Buje del vástago encapsulado libre de holgura entrega confianza y vida útil prolongada.
- Instalación sencilla, gracias al sellado patentado multifuncional integrado en la brida de conexión.
- El uso de materiales de acero inoxidable en el conducto de drenaje asegura un funcionamiento prolongado.
- Doble sistema de drenaje automático y de protección de la presión de agua, protege al equipo del daño por congelamiento.
- Protección contra la suciedad gracias a tapa de gancho de cierre automático y gancho con orejas de sujeción.

VAG Hidrante subterráneo para bajas profundidades DN 65

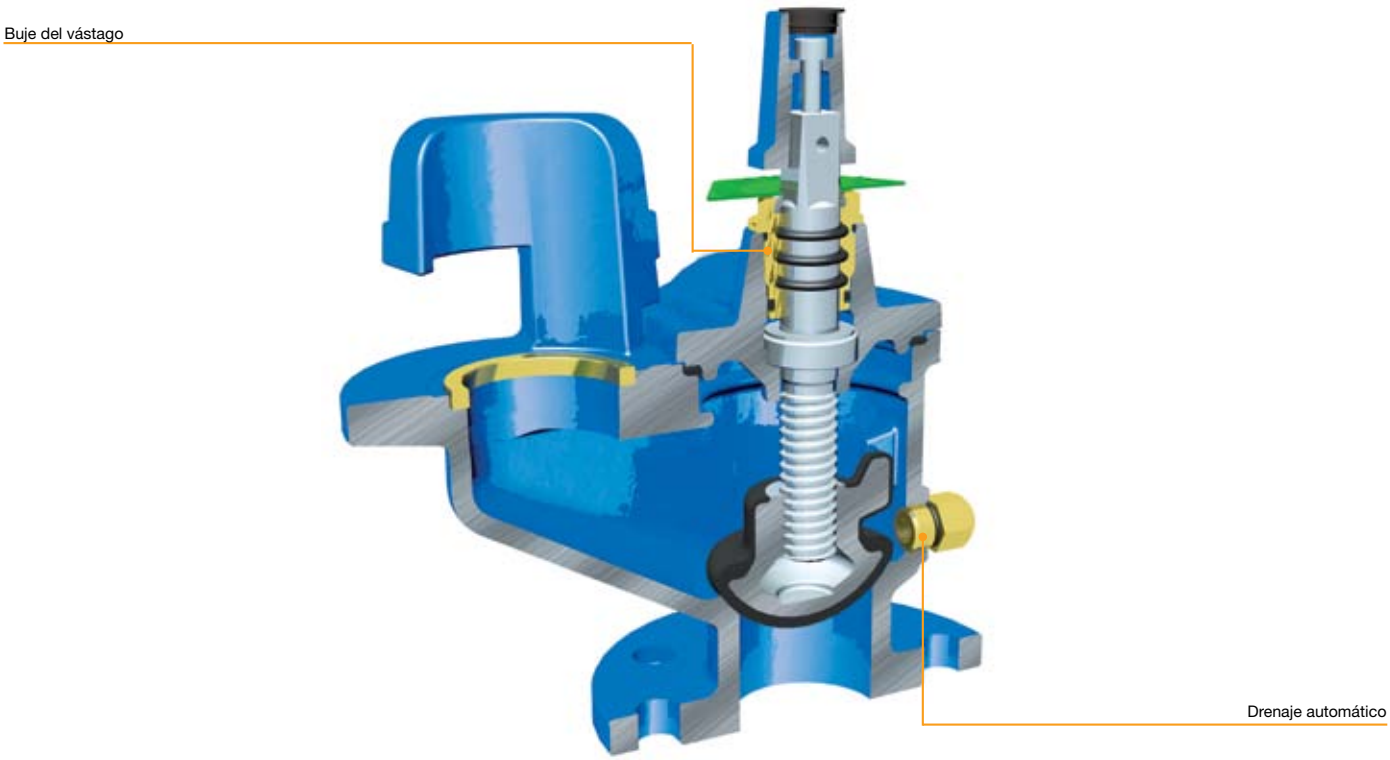

Detalles técnicos

- Presión Nominal PN 10
- Diámetro Nominal DN 65
- Campo de aplicación: Agua potable
- Modelo estándar: Body and cono de la válvula de hierro dúctil EN-GJS-400-15 (GGG-40), valve cone vulcanizado por todos lados con EPDM, cubierta de hierro dúctil EN-GJS-500-7 (GGG-50), con conexión bridada según especificación Wurttemberg pit (Württemberger Schachteinbau, cilindro perforado), body with cast bayonet DN 50
- Recubrimiento epóxico interno y externo
- Versiones especiales:
  - Especificación Wurttemberg pit diseño (Württemberger Schachteinbau), perforación de cilindro (8-agujeros) para instalación empotrada
  - Cierre en sentido horario, con brida DIN (8-agujeros) para instalacion empotrada
  - Con dreneaje automático

Características del producto

- Buje del vástago encapsulado libre de holgura entrega confianza y vida útil prolongada.
- Sistema de drenaje automático y de protección de la presión de agua, protege al equipo del daño por congelamiento.

VAG Hidrante subterráneo BSH

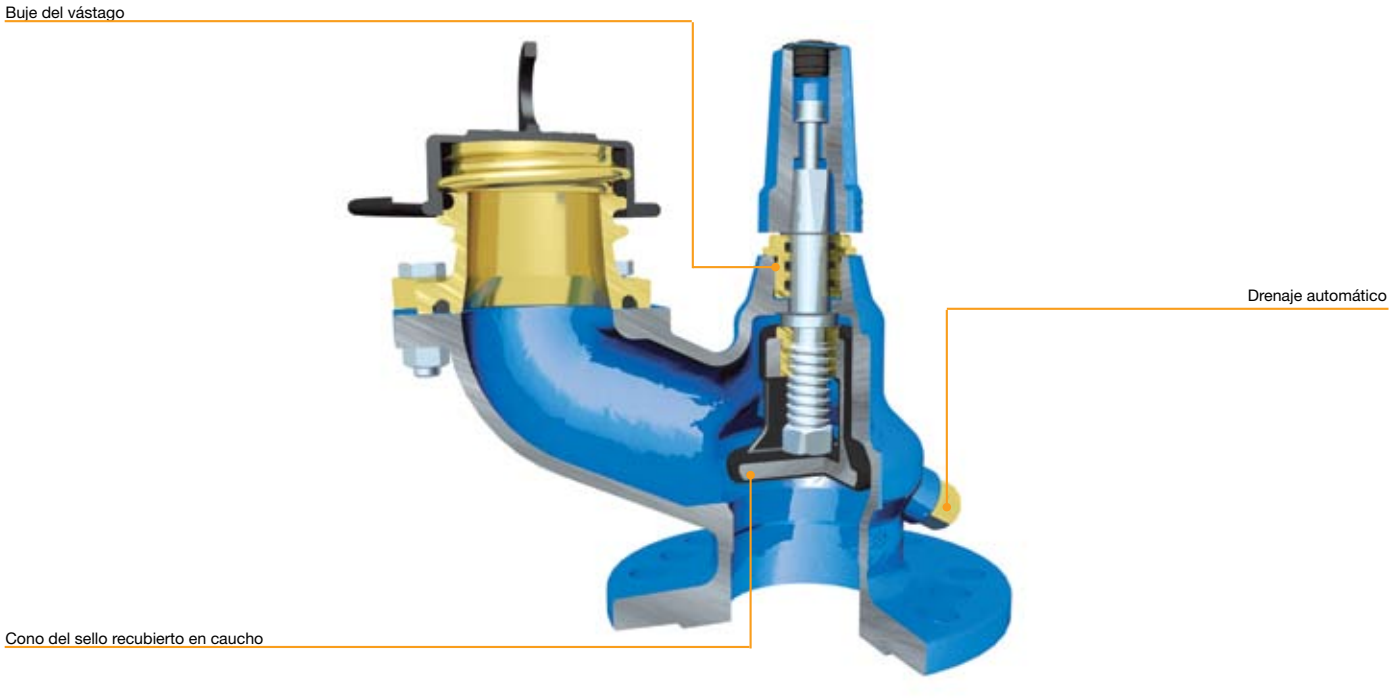

Detalles técnicos

- Presión Nominal PN 10 / 16
- Diámetro Nominal DN 80
- Campo de aplicación: Agua potable
- Modelo estándar: cuerpo de hierro dúctil EN-GJS-400-15 (GGG-40), BS 2789 grado 420/12, cono de la válvula de hierro dúctil EN-GJS-400-15 (GGG-40) vulcanizado por todos lados con EPDM con conexión bridada según EN 1092-2 BS10 tabla D/E, 2 1/2“ London round thread outlet
- Recubrimiento epóxico interno y externo

Características del producto

- Sistema de drenaje que previene el daño por congelamiento.
- Baja operación de torque.
- Cierre mecánico que puede ser reemplazado bajo presión.

VAG HYDRUS® GOST Hidrante subterráneo DN 100

Detalles técnicos

- Presión Nominal PN 16
- Diámetro Nominal DN 100
- Campo de aplicación: Agua potable
- Profundidad de instalación: 1.00 m...4.00 m
- Modelo estándar: tapa, base del cuerpo y cono de la válvula de hierro dúctil EN-GJS-400-15 (GGG-40), cono de la válvula además vulcanizado por todos lados con EPDM, pieza de conexión de acero inoxidable 1.4301, pieza de transición de acero ST 37-3, conexión bridad según EN 1092-2, G1 con cierre único , G2 con cierre doble, 6“ coneccion según GOST 7499-71
- Hidrante subterráneo según GOST 8220-85
- Recubrimiento epóxico interno y externo

Características del producto

- Sistema patentado de bloqueo de seguridad para proteger al personal de mantenimiento.
  - Tope metálico en el cuerpo de hierro fundido que previene a la válvula principal del chorro de agua cuando la presión de la tubería ocurra involuntariamente.
  - La desinstalación de la válvula principal sólo es posible luego de haber desbloqueado el sistema de bayoneta. Esto garantiza la seguridad del personal de mantenimiento.
- Instalación sencilla, gracias al sellado patentado multifuncional integrado en la brida de conexión.
- Doble sistema de drenaje automático y de protección de la presión de agua, protege al equipo del daño por congelamiento.
- Seguridad de sellado gracias al cojinete de latón del asiento.
- El uso de materiales de acero inoxidable en el conducto de drenaje asegura un funcionamiento prolongado.

Notas

Projectos de referencia

Planta Nuclear Jänschwalde , Alemania

4 Hidrante de columnas
VAG NOVA

Oberstdorf, Alemania

40 Hidrante de columnas
VAG NOVA NIRO

Zilina, Eslovaquia

5 Hidrante de columnas
VAG NOVA 150

Bratislava, Esloquevaquia

4 Hidrante de columnas
VAG NOVA 1885

Para información detallada de los diámetros nominales, presiones nominales entre otras características, la documentación técnica KAT-A es relevante. Las imágenes son referenciales.

Edition 04_10-01-2017

VAG

www.vag-group.com
info@vag-group.com