VAG Formstücke

Zuverlässige Armaturen brauchen zuverlässige Verbindungen

Kraftwerke

Industrie

Wasserverteilung

VAG VARI*plus*-DJ Ausbaustück

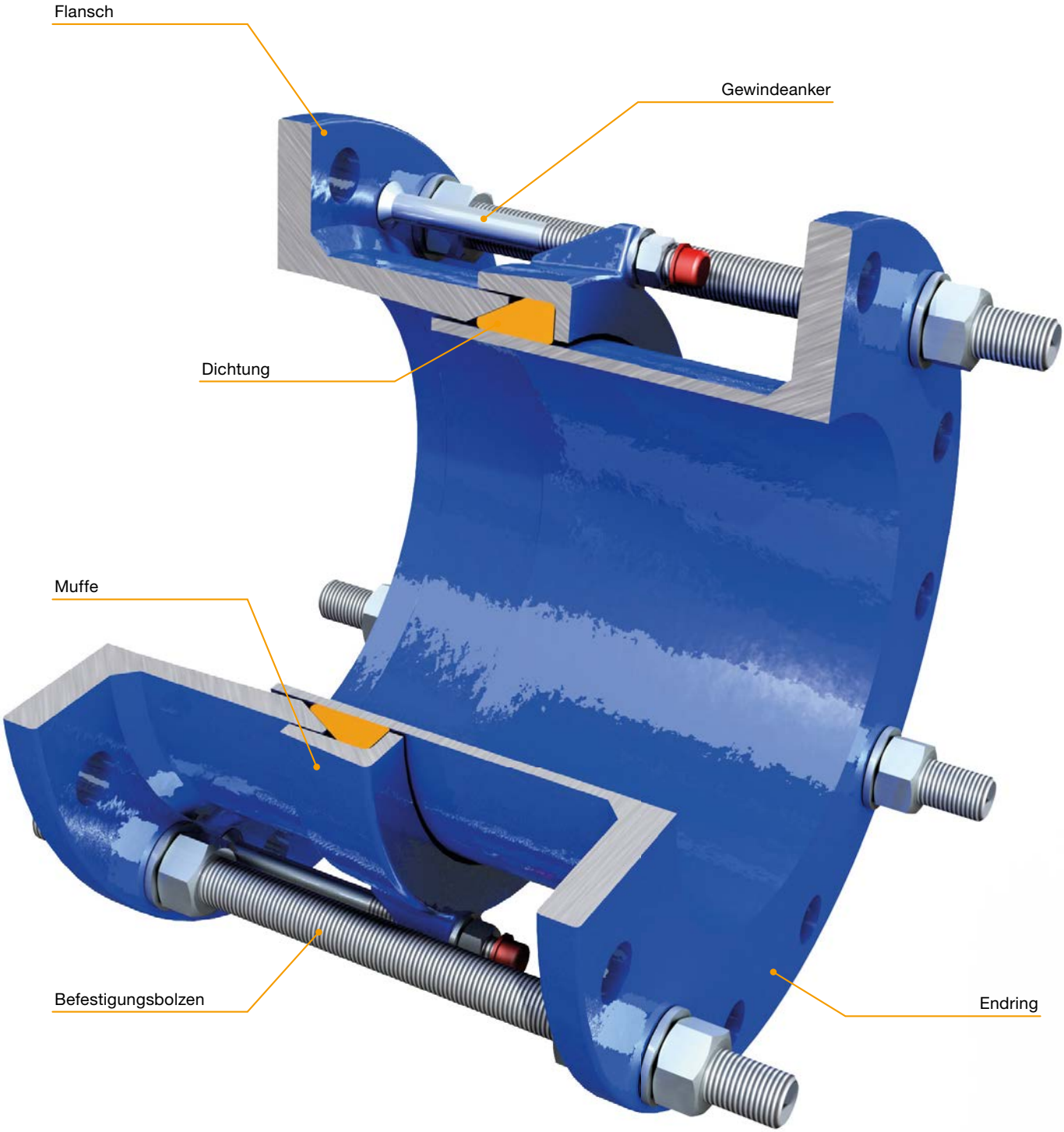

Produktmerkmale

- Hergestellt entsprechend AWWA C 219, nach ISO 9001:2000 Qualitätsstandard.
- Das Ausbaustück dient zur Längsverstellung in Flanschrohrsystemen und wurde entwickelt um größere Flexibilität im Planungsstadium zu gewährleisten.
- Axialbewegungen zwischen Flansch- und Flanschadapter werden größtenteils durch die Flexibilität des Dichtsystems absorbiert.

Technische Details

- Druckstufe PN 10, 16
- Nennweiten 50 … 2000
- Gehäuse, Endring, Flansche: duktiles Gusseisen EN-GJS-400-15 (GGG-40) oder Stahl
- Dichtung: EPDM oder NBR
- Befestigungsbolzen: Edelstahl A2
- Gewindeanker: 4.8 galvanisch verzinkt oder 316 Edelstahl
- Beschichtung: Epoxid (WRAS)
- Bohrung: BS4504, EN1092, SANS1123, BS10, ANSI B 16.5 150

Anwendungsgebiete

Wasserverteilung

Industrie

Kraftwerke

Wissenswertes

- Für den einfachen Ein- und Ausbau von Armaturen, Pumpen, Durchflussmessgeräten und Flanschrohren.

VAG VARI*plus*-RC Ranger Kupplung

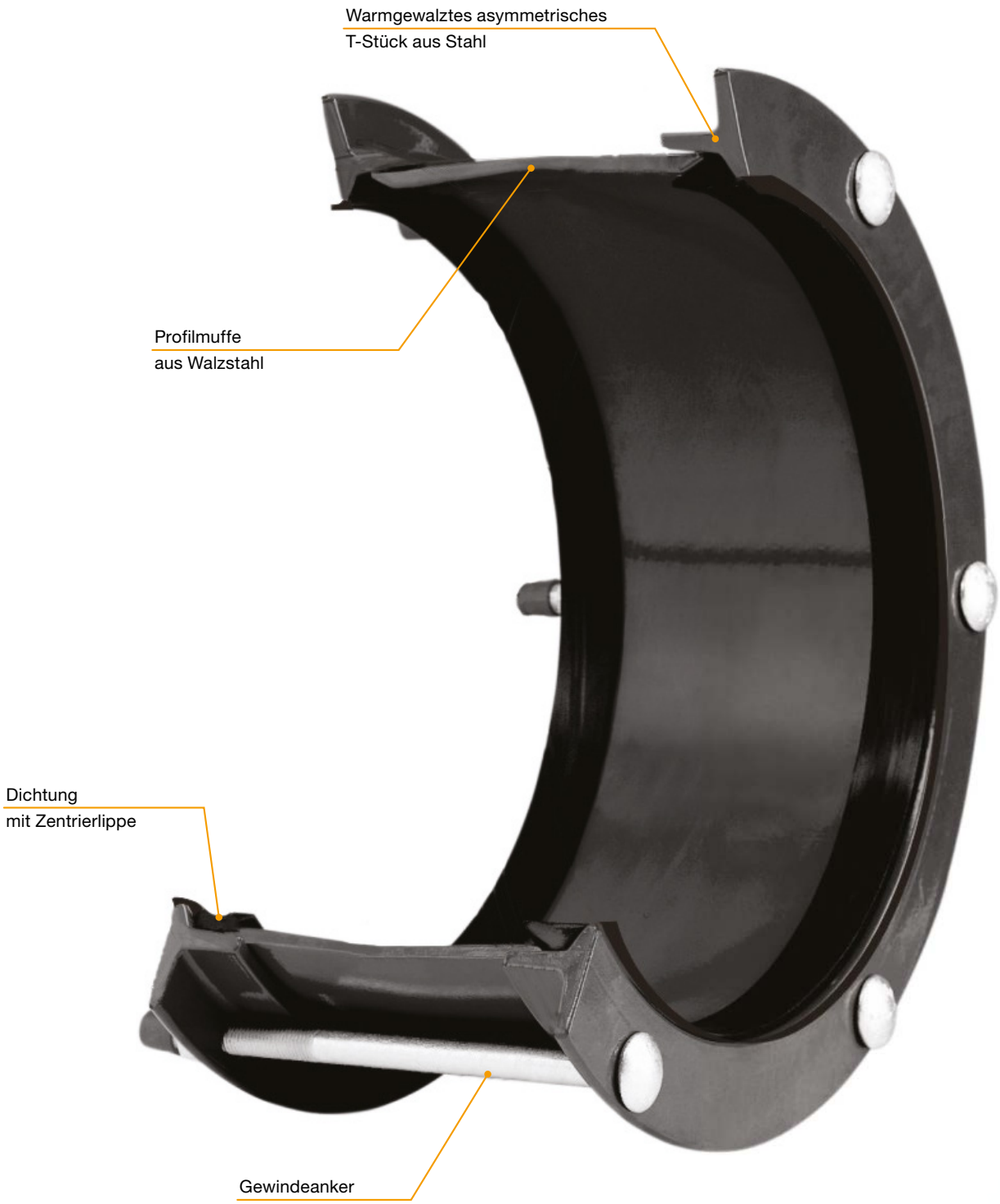

Produktmerkmale

- Zur Verbindung von Rohren mit verschiedenen Außendurchmessern mit gleicher oder unterschiedlicher Nennweite.
- Ausgeformte, gerippte oder speziell profilierte Dichtungen stellen Installation bei minimaler Kontaktreibung sicher.
- Ranger Kupplung Dichtungen sind konstruiert um tropfdichte Verbindungen, auch bei thermischer Ausdehnung und Kontraktion des Rohres von bis zu 10 mm sicherzustellen.
- Spezielle Ranger Kupplungen können mit doppelten
- Gewindeankern hergestellt werden um ein Herausziehen von PE, HDPE und GRP Rohren vorzubeugen.

Technische Details

- Druckstufen PN 10, 16
- Nennweiten DN 50 … 600
- Muffe: Stahl oder duktiles Gusseisen EN-GJS-400-15 (GGG-40)
- Endringe: Duktiles Gusseisen EN-GJS-400-15 (GGG-40)
- Dichtungen: EPDM oder NBR
- Gewindeanker: Stahl 4.8 galvanisch verzinkt oder 316 Edelstahl
- Beschichtung: Epoxid zertifiziert nach WRAS

Anwendungsgebiete

Wasserverteilung

Abwasser

WRAS APPROVED PRODUCT

Wissenswertes

- Aufgrund des hohen Toleranzbereichs im Außendurchmesser (bis zu 23 mm) kann eine einzelne VARI*plus*-RC Kupplung Stahl, duktiles Gusseisen, UPVC, Grauguss, Asbestzement und andere Rohrmaterialien miteinander verbinden. Dies ermöglicht die Optimierung von Lagerbeständen und mehr Flexibilität vor Ort.

VAG VARI*plus*-RFA Ranger Flanschadapter

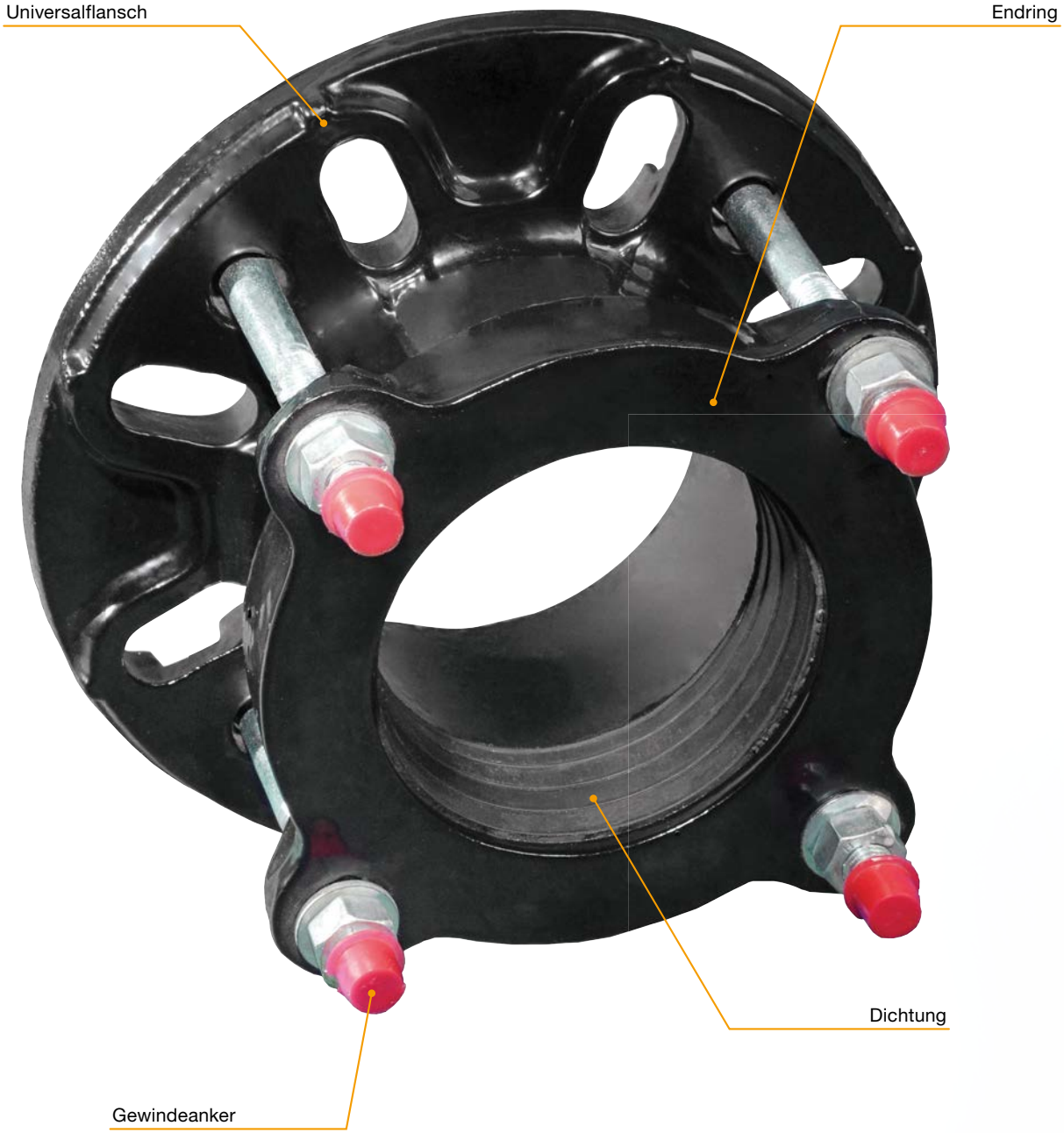

Produktmerkmale

- Für die Verbindung von Rohren unterschiedlicher Außendurchmesser mit Flanschverbindung.
- Ausgeformte, gerippte oder speziell profilierte Dichtungen stellen Installation bei minimaler Kontaktreibung sicher.
- Ranger Kupplung Dichtungen sind konstruiert um tropfdichte Verbindungen, auch bei thermischer Ausdehnung und Kontraktion des Rohres von bis zu 5 mm sicherzustellen.

Technische Details

- Druckstufe PN 10, 16
- Nennweiten DN 50 … 600
- Gehäuse, Endring, Flansch: Duktiles Gusseisen EN-GJS-400-15 (GGG-40)
- Dichtung: EPDM oder NBR
- Gewindeanker: Stahl 4.8 galvanisch verzinkt oder 316 Edelstahl
- Beschichtung: Epoxid zertifiziert nach WRAS
- Bohrung: BS4504, BSEN1092, SANS1123, BS10, ANSI B 16.5 150

Anwendungsgebiete

Wasserverteilung

Abwasser

Wissenswertes

- Aufgrund des hohen Toleranzbereichs im Außendurchmesser kann ein einzelner Ranger Flanschadapter Stahl, duktiles Gusseisen, UPVC, Grauguss, Asbestzement und andere Rohrmaterialien miteinander verbinden. Dies ermöglicht die Optimierung von Lagerbeständen und mehr Flexibilität vor Ort.

VAG BAIO®*plus* System

Produktmerkmale

- Komplett schraubenlose Schieber, ebenso die Verbindung.
- Kurze Montagezeiten reduzieren die Montagekosten und spart Lagerraum.
- Flexible Verbindung, da eine +/- 3° Abwinklung in alle Richtungen Bodenbewegungen ausgleicht und Rohrbrüche verhindert.
- Eine zugsichere Verbindung macht ein Gegenlager aus Beton überflüssig.
- Für alle Rohrwerkstoffe einsetzbar.

Technische Details

- Nennweiten: DN 80 … 200
- Werkstoff: Duktiles Gusseisen EN-GJS-400-15 (GGG-40)
- Das VAG BAIO®*plus* System ist ein universelles, Muffen-Spitzende-Verbindungssystem, welches sowohl Armaturen, Fittings als auch Rohre schraubenlos miteinander verbindet.
- Das VAG BAIO®*plus* System ist ein zugsicheres Verbindungssystem, welches zu jeder Zeit wieder demontierbar ist. Es ist für alle Rohrleitungswerkstoffe geeignet.

Anwendungsgebiete

Wasserverteilung

Wissenswertes

- Nur wenige Teile notwendig, denn man braucht für die konvetionelle Verbindung 160 Teile und nur 10 Teile für eine BAIO®*plus* Verbindung.
- Ideal für Reparaturarbeiten beim Austausch von Schieberkreuzen.
- Korrosionssicher, denn der Schieber als auch die Verbindung sind schraubenlos.

VAG BAIO®*plus* Formstücke

BAIO® B-Stück
Im Abzweig mit Muffenanschluss, im Durchgang mit einerseits Muffenanschluss und andererseits Spitzendanschluss

BAIO® DVS-Stück
Mit beiderseits Muffenanschluss

BAIO® EMS-Stück
Im Abzweig mit Muffenanschluss, im Durchgang mit einerseits Muffenanschluss und andererseits Spitzendanschluss

BAIO® EN-Stück
Mit seitlichem Muffenanschluss und oberem Flanschanschluss nach EN 1092-2

BAIO® EU-Stück
Mit einerseits Muffenanschluss und andererseits Flanschanschluss nach EN 1092-2

BAIO® F-Stück
Mit einerseits Spitzendanschluss und andererseits Flanschanschluss nach EN 1092-2

BAIO® MMB-Stück
Mit drei Muffenanschlüssen

BAIO® MMK-Stück
Mit beiderseits Muffenanschluss

BAIO® MMN-Stück
Mit seitlichem Muffenanschluss und oberem Muffenanschluss

BAIO® MMQ-Stück
Mit beiderseits Muffenanschluss und Abwinklung von 90°

BAIO® MSK-Stück
Mit seitlichem Muffenanschluss und oberem Muffenanschluss

BAIO® MTT-Stück
Mit vier Muffenanschlüssen (Kreuzungsstück)

BAIO® P-Stück
Mit Spitzendanschluss zur Verbindung mit BAIO® *plus* Systemteilen

BAIO® R-Stück
Mit einerseits Muffenanschluss und andererseits Spitzendanschluss

BAIO® RU-Stück
Mit einerseits Muffenanschluss und andererseits Spitzendanschluss

BAIO® S-Stück
Mit beiderseits Spitzendanschluss

BAIO® SM-Stück
Mit einerseits Muffenanschluss und andererseits Spitzendanschluss

BAIO® U-Stück
Zur Verbindung mit Rohrspitzenden

BAIO® X-Stück
Mit Muffenanschluss

BAIO® Verdreh-sicherung

BAIO® stop
Zugsicherung 2-teilige Ausführung bestehend aus Spannring und Klemmring

TYTON & GSK Dichtung

BAIO® Schutzhülse

BAIO® PEa Anschweißende
Anschweißende für PE-HD Rohre

The Valve Experts
Die Armaturen-Experten

Ausgabe 02
Für detaillierte Informationen zu Nennweiten, Druckstufen und Ausführungen ist die technische Dokumentation KAT-A maßgebend • Darstellungen unverbindlich

www.vag-group.com
info@vag-group.com