VAG EKN® Vannes papillons
Gamme de produits

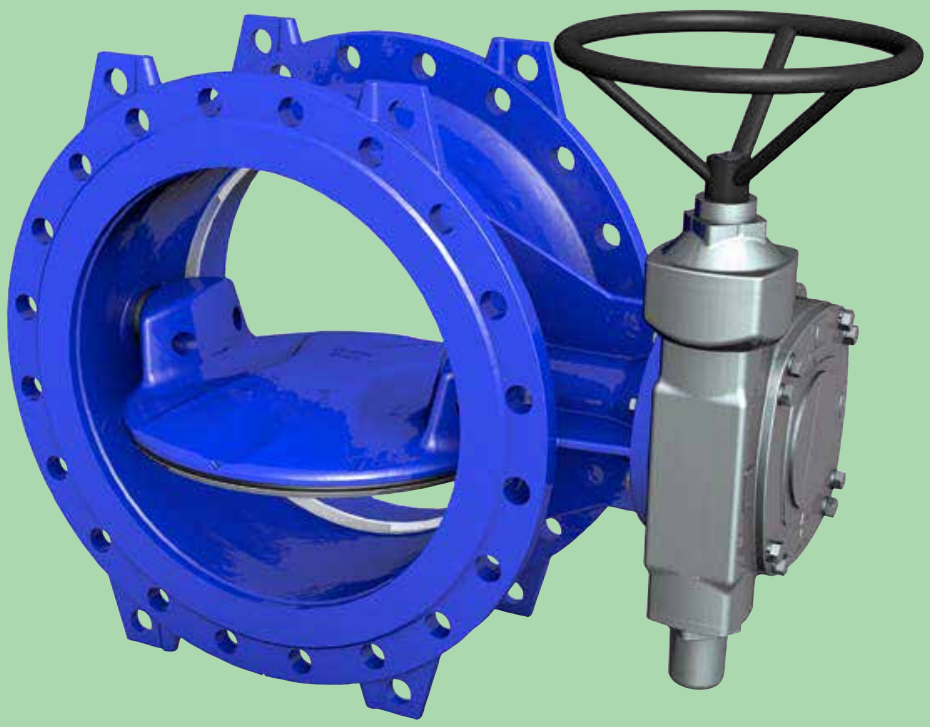

VAG EKN® Vanne papillon – série H

Nouveau – pour de très hautes exigences

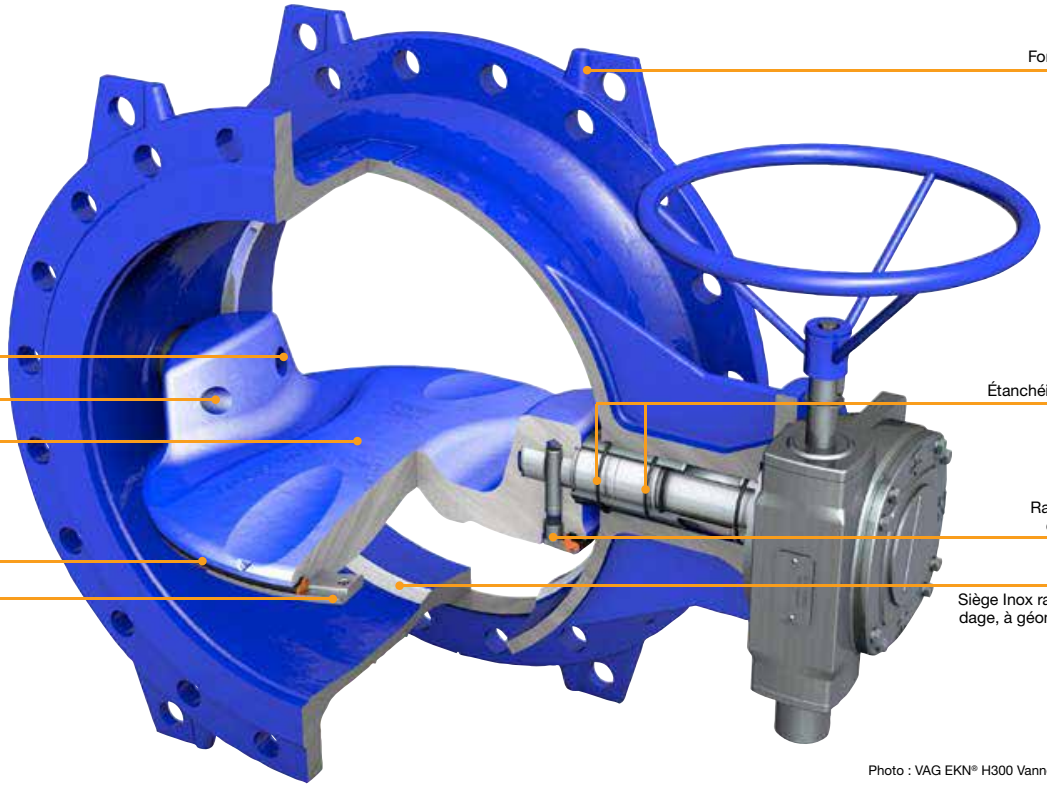

Photo : VAG EKN® H300 Vanne papillon, standard

Détails techniques

- Pressions nominales PN 10 / 15 / 25
- Diamètres nominaux DN 100...4000
- Domaines d'application : traitement de l'eau, distribution d'eau, centrales électriques, barrages/énergie hydraulique
- Version standard avec réducteur à vis sans fin de marque AUMA, carter et papillon en fonte ductile EN-GJS-400-15 (GGG-40)
- Types d'entraînement
  - Avec actionneur manuel
  - Avec actionneur électrique
  - Avec actionneur hydraulique
  - Avec actionneur pneumatique
  - Avec actionneur par levier / contrepoids et frein hydraulique VAG HYsec, livrable comme vanne de sécurité
- Revêtement en résine époxy selon les directives GSK
- Variantes de modèles
  - Vanne papillon VAG EKN® H300, standard et AWWA
  - Vanne papillon VAG EKN® H400, pour eau de mer
  - Vanne papillon VAG EKN® H600, pour centrales électriques
  - Vanne papillon VAG EKN® H1100, pour les barrages/ l'énergie hydraulique
  - Vanne papillon VAG EKN® H1200, entrée de la turbine

Caractéristiques du produit

- Version pour de très hautes exigences.
- Design inédit avec papillon hydrodynamique breveté, diamètre intérieur élargi et canaux de compensation de pression brevetés, perte de charge et turbulences réduites dans la zone d'écoulement. Réduction des coûts d'énergie et des longueurs droites.
- Les coussinets à couche glissante en à autolubrifiants garantissent une grande longévité en toute sécurité et de faibles couples de manoeuvre.
- Les arbres en inox sont entièrement encapsulé par un double joint torique et des paliers fermés —assurant une protection anticorrosion efficace.
- Le siège anticorrosion résistant à l'usure, et au vide, à géométrie optimisée et usinage ultraprécis assure une longue durée de vie du système d'étanchéité complet.
- Le raccordement par clavette conique breveté assure une connexion sans jeu permanente entre l'arbre et le papillon ainsi qu'un transfert efficace du couple. L'encapsulage intégral des clavettes coniques dans le papillon empêche la corrosion.
- Système d'étanchéité automatique à l'extrémité. La pression de service soutient l'effet d'étanchéité – indépendamment du sens de l'écoulement.
- Grâce au design, le joint profilé est encapsulé entre le papillon et la bague de retenue, de sorte que même en présence de grandes vitesses d'écoulement, il n'y a pas de risque d'éjection de la bague.
- Les avantages du papillon à double excentration:
  - Rentrée optimale du joint profilé dans le siège,
  - Sollicitation au cisaillement nettement réduite sur le joint profilé, assurant une étanchéité totale à très faible couple de manoeuvre,
  - Pas d'effort sur le joint profilé en position ouverte,
  - Le joint profilé peut être remplacé en position ouverte.

VAG EKN® H400 Vanne papillon

Eau de mer

- Arbre en inox duplex 1.4462 à très haute résistance anticorrosion et à longue durée de vie.
- Les surfaces en contact avec le fluide à caoutchoutage résistant à l'abrasion assurent une protection anticorrosion maximale.
- Siège du corps caoutchouté et usiné avec précision.
- Revêtement extérieur en résine époxy – de très haute qualité.
- Matériaux et revêtements spéciaux possibles, par ex. le Halar®.

VAG EKN® H600 Vanne papillon

Sécurité

- Optimisée pour les applications dans les centrales électriques.
- Grande durée de vie et haute résistance à la corrosion.
- Le papillon inédit à rigidité optimisée assure une sécurité maximale.
- Verrouillage de sécurité selon la directive de prévention des accidents (UVV) et analyse FEA sur demande.
- Réceptions et contrôles spéciaux sont possibles.
- Pièces internes en différents matériaux et capteur sismique possibles.

VAG EKN® H1100 Vanne papillon

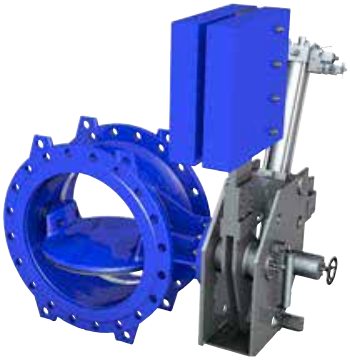

Entrée de turbine

- Optimisée pour l'emploi dans les barrages/l'énergie hydraulique.
- Version spéciale comme vanne d'entrée de turbine ou vanne de sectionnement.
- A débitmétrie optimisée — pour faibles pertes de charges.
- Grande durée de vie et haute résistance à la corrosion.
- Analyses CFD sur demande.
- Pièces internes possibles en différents matériaux.

VAG EKN® H1200 Vanne papillon

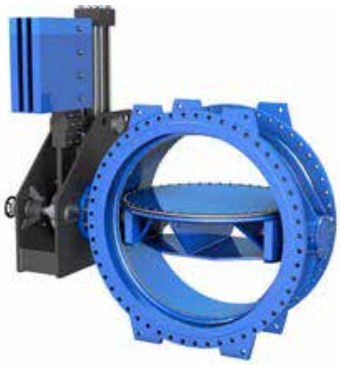

Entrée de turbine

- Optimisée pour l'emploi dans les barrages/l'énergie hydraulique.
- Version spéciale comme vanne d'entrée de turbine pour vitesse d'écoulement élevée jusqu'à 20 m/s.
- Construction acier et papillon à débit optimisé.
- Exentration spécifique à l'application du papillon, afin d'adapter les couples aux conditions hydrauliques et de garantir une fermeture sûre fiable de la vanne.
- Analyses CFD sur demande.

VAG EKN® Vanne papillon – série M

Qualité éprouvée

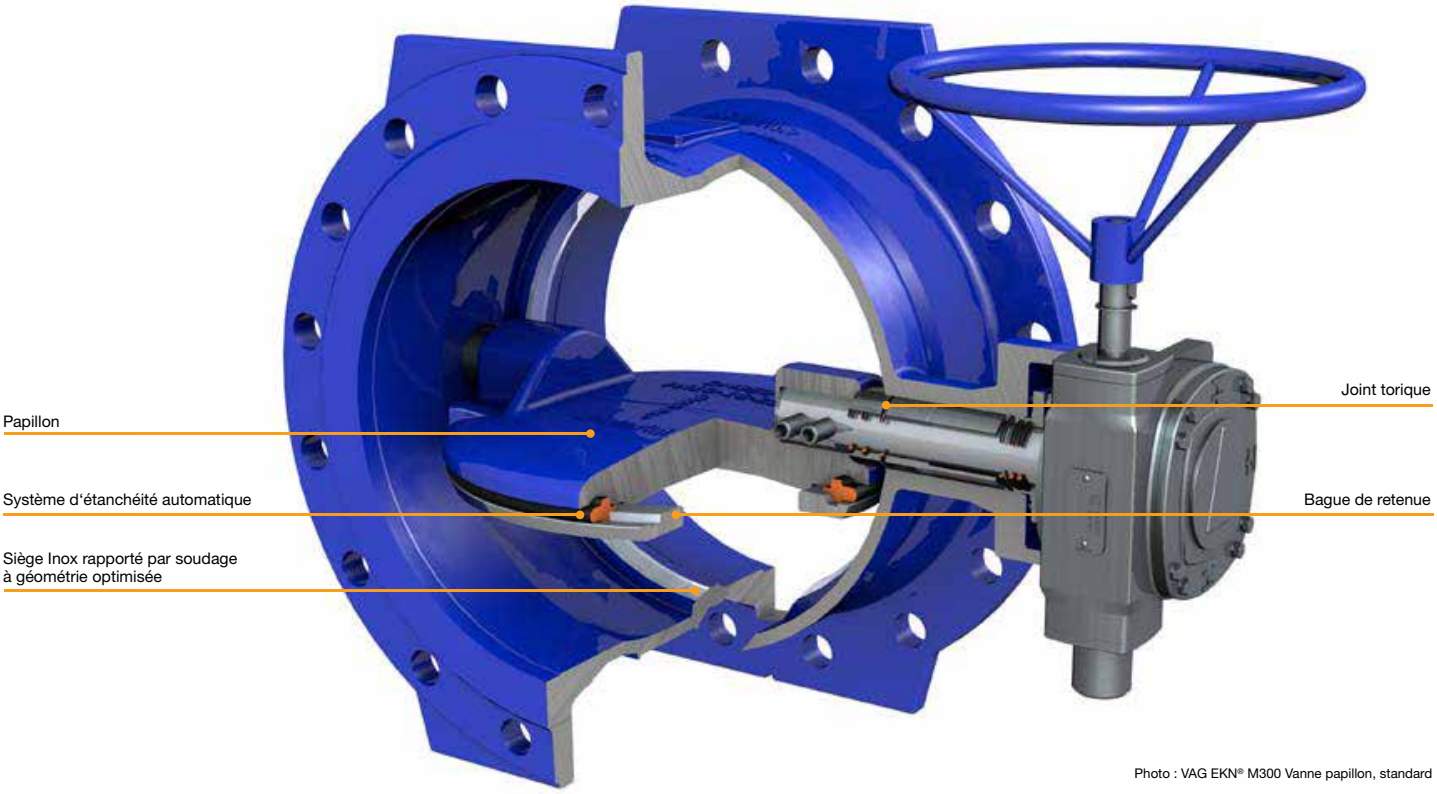

Photo : VAG EKN® M300 Vanne papillon, standard

Détails techniques

- Pressions nominales PN 6 / 10 / 16 / 25 / 40
- Diamètres nominaux DN 100...4000
- Domaines d'application : traitement de l'eau, distribution d'eau, centrales électriques, barrages/énergie hydraulique
- Version standard avec réducteur à vis sans fin, corps et papillon en fonte ductile EN-GJS-400-15 (GGG-40)
- Types d'entraînement
  - Avec actionneur manuel
  - Avec actionneur électrique
  - Avec actionneur hydraulique
  - Avec actionneur pneumatique
  - Avec actionneur par levier / contrepoids et frein hydraulique VAG HYsec, livrable comme vanne de sécurité
- Revêtement en résine époxy selon les directives GSK
- Variantes de modèles
  - Vanne papillon VAG EKN® M300, longueurs de construction standard et courtes
  - Vanne papillon VAG EKN® M600, acier mécanosoudé
  - Vanne papillon VAG EKN® M700, pour condensateurs refroidis à l'air
  - Vanne papillon VAG EKN® M800, température d'utilisation jusqu'à 200 °C
  - Autres variantes de modèles sur demande

Caractéristiques du produit

- Version éprouvée pour exigences très diverses
- Les arbres en inox sont entièrement encapsulé par un double joint torique et des paliers fermés —assurant une protection anticorrosion efficace.
- Le siège anticorrosion résistant à l'usure, et au vide, à géométrie optimisée et usinage ultraprécis assure une longue durée de vie du système d'étanchéité complet
- Système d'étanchéité automatique à l'extrémité. La pression de service soutient l'effet d'étanchéité – indépendamment du sens de l'écoulement.
- Grâce au design , le joint profilé est encapsulé entre le papillon et la bague de retenue, de sorte que même en présence de grandes vitesses d'écoulement, il n'y a pas de risque d'éjection de la bague.
- Les avantages du papillon à double excentration:
  - Rentrée optimale du joint profilé dans le siège,
  - Sollicitation au cisaillement nettement réduite sur le joint profilé, assurant une étanchéité totale à très faible couple de manoeuvre,
  - Pas d'effort sur le joint profilé en position ouverte,
  - Le joint profilé peut être remplacé en position ouverte.

VAG EKN® M300 Vanne papillon

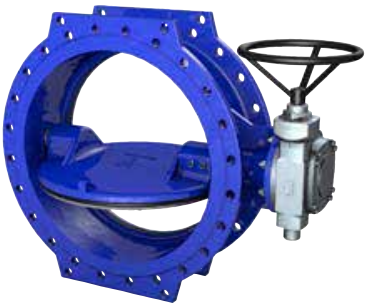

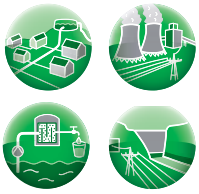

Longueur de construction courte

- Design très compact avec tous les avantages d'une vanne papillon à double exentration.
- Longueur de construction courte selon EN 558-1, série de base 13 (DIN 3202, F16).
- Optimisée pour l'emploi dans les systèmes de distribution d'eau des centrales électriques, des barrages / de l'énergie hydraulique.
- Tous types d'actionneurs possibles.

VAG EKN® M600 Vanne papillon

Acier mécanosoudé

- Optimisée pour les applications dans les centrales (nucléaires).
- Construction soudée en acier à haute résistance et sécurité :
  - Corps en S235JR (1.0038) ou forgé,
  - Papillon en S235JR (1.0038) ou forgé,
  - Autres matériaux disponibles sur demande.
- Verrouillage de sécurité selon la directive de prévention des accidents (UVV) sur demande.
- Version spéciale possible avec extrémités soudées.
- Dimensions et géométries spécifiques possible à la demande client.

VAG EKN® M700 Vanne papillon

Condenseurs refroidis à l'air (ACC)

- Optimisé pour les condenseurs refroidis à l'air dans les centrales électriques.
- Longueur de construction courte.
- Pour vitesses de la vapeur jusqu'à 150 m/s et températures de vapeur jusqu'à 100 °C.
- Construction adaptée pour installation sans support.
- Étanche au vide.
- Le corps et le papillon sont en acier et équipés d'extrémités à souder.

VAG EKN® M800 Vanne papillon

Téléthermie

- Optimisée pour les applications dans les centrales électriques.
- Version spéciale pour l'eau chaude et pour la téléthermie.
- Matériaux spéciaux en fonte ou acier pour les températures d'utilisation jusqu'à 200 °C.
- Joint hermétique en composite de PTFE résistant aux hautes températures.
- Version spéciale avec corps et papillon en acier, livrables avec brides ou extrémités à souder.

VAG EKN® Vanne papillon – série B

Nouvelle en version de base

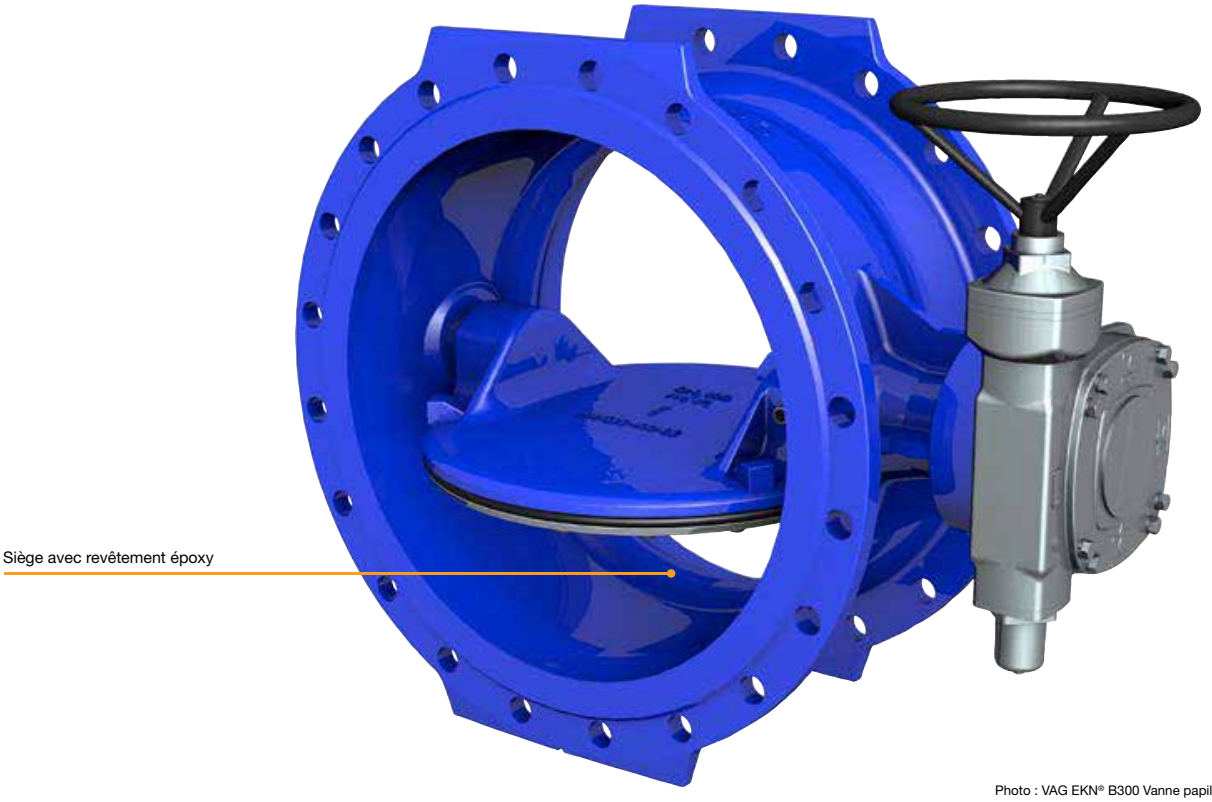

Photo : VAG EKN® B300 Vanne papillon, standard (exemple l'équipement)

Détails techniques

- Pressions nominales PN 6 / 10 / 16
- Diamètres nominaux DN 200...1200
- Domaines d'application : traitement de l'eau, distribution d'eau
- Version standard avec réducteur à vis sans fin, corps et papillon en fonte ductile EN-GJS-400-15 (GGG-40)
- Types d'entraînement
  - Avec actionneur manuel
  - Avec mécanisme de commande électrique
- Revêtement en résine époxy

Caractéristiques du produit

- Version de base pour les applications courantes dans la distribution d'eau.
- Siège avec revêtement époxy.
- Les arbres en inox sont entièrement encapsulé par un double joint torique et des paliers fermés —assurant une protection anticorrosion efficace.
- Les propriétés autolubrifiantes des coussinets garantissent une grande longévité en toute sécurité.
- Système d'étanchéité automatique à l'extrémité. La pression de service soutient l'effet d'étanchéité – indépendamment du sens de l'écoulement.
- Grâce au design , le joint profilé est encapsulé entre le papillon et la bague de retenue, de sorte que même en présence de grandes vitesses d'écoulement, il n'y a pas de risque d'éjection de la bague.
- Les avantages du papillon à double excentration:
  - Rentrée optimale du joint profilé dans le siège,
  - Sollicitation au cisaillement nettement réduite sur le joint profilé, assurant une étanchéité totale à très faible couple de manoeuvre,
  - Pas d'effort sur le joint profilé en position ouverte,
  - Le joint profilé peut être remplacé en position ouverte.

Notes

Notes

Notes

Projets de référence

Centrale électrique de Boxberg, en Allemagne

Vanne papillon VAG EKN® avec entraînement par levier/contrepoids et frein hydraulique VAG HYsec à la réception client pour le contrôle de la pression

Chantier du bloc R de la centrale électrique à lignite, avec une puissance de 675 MW : Les vannes papillons VAG EKN® protègent les pompes principales à eau de refroidissement contre le reflux

Centrale électrique de Jänschwalde, en Allemagne

Vanne papillon VAG EKN® avec verrouillage bilatéral selon la directive de prévention des accidents UVV, prête pour le montage dans le système de canalisation

Vanne papillon VAG EKN® à verrouillage bilatéral selon la directive de prévention des accidents UVV avec vanne papillon de DN 2000 pour le bloc

Barrage-réservoir de Leibis-Lichte, en Allemagne

Vanne papillon VAG EKN® avec entraînement par levier/contrepoids et frein hydraulique VAG HYsec en protection contre les ruptures de conduites, dans la décharge par le fond

Vanne papillon VAG EKN® DN 1000 avec entraînement électrique

Barrage-réservoir de Brändbach, en Allemagne

Vanne papillon VAG EKN® DN 900 avec entraînement hydraulique et électrique

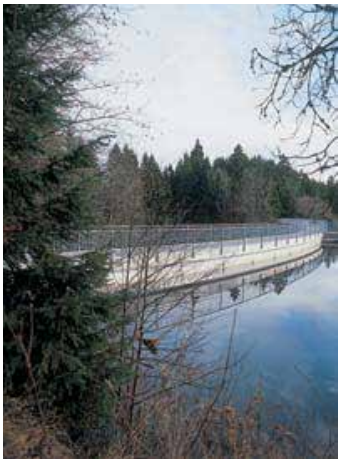

VAG

www.vag-group.com
info@vag-group.com

Para más información detallada sobre diámetros nominales, niveles de presión y modelos, la documentación técnica contenida en KAT-A es fundamental •Figuras sujetas a cambios

Edition 03_09-10-2017