VAG EKN® H Absperrklappe

Effizienz und Nachhaltigkeit neu definiert

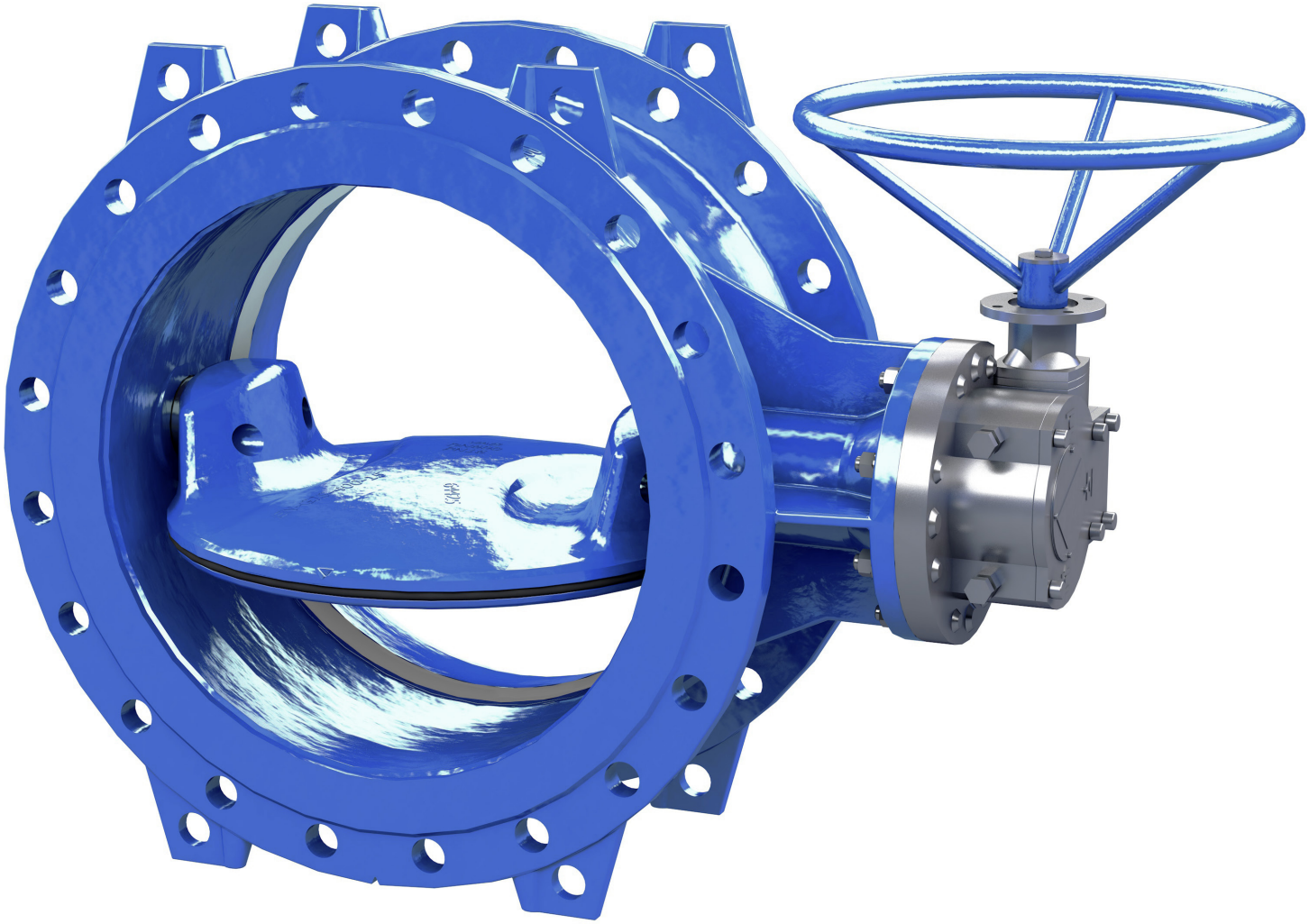

VAG EKN® H Absperrklappe

Maximale Effizienz bis ins kleinste Detail: Strömungsoptimiertes Design verknüpft mit Langlebigkeit

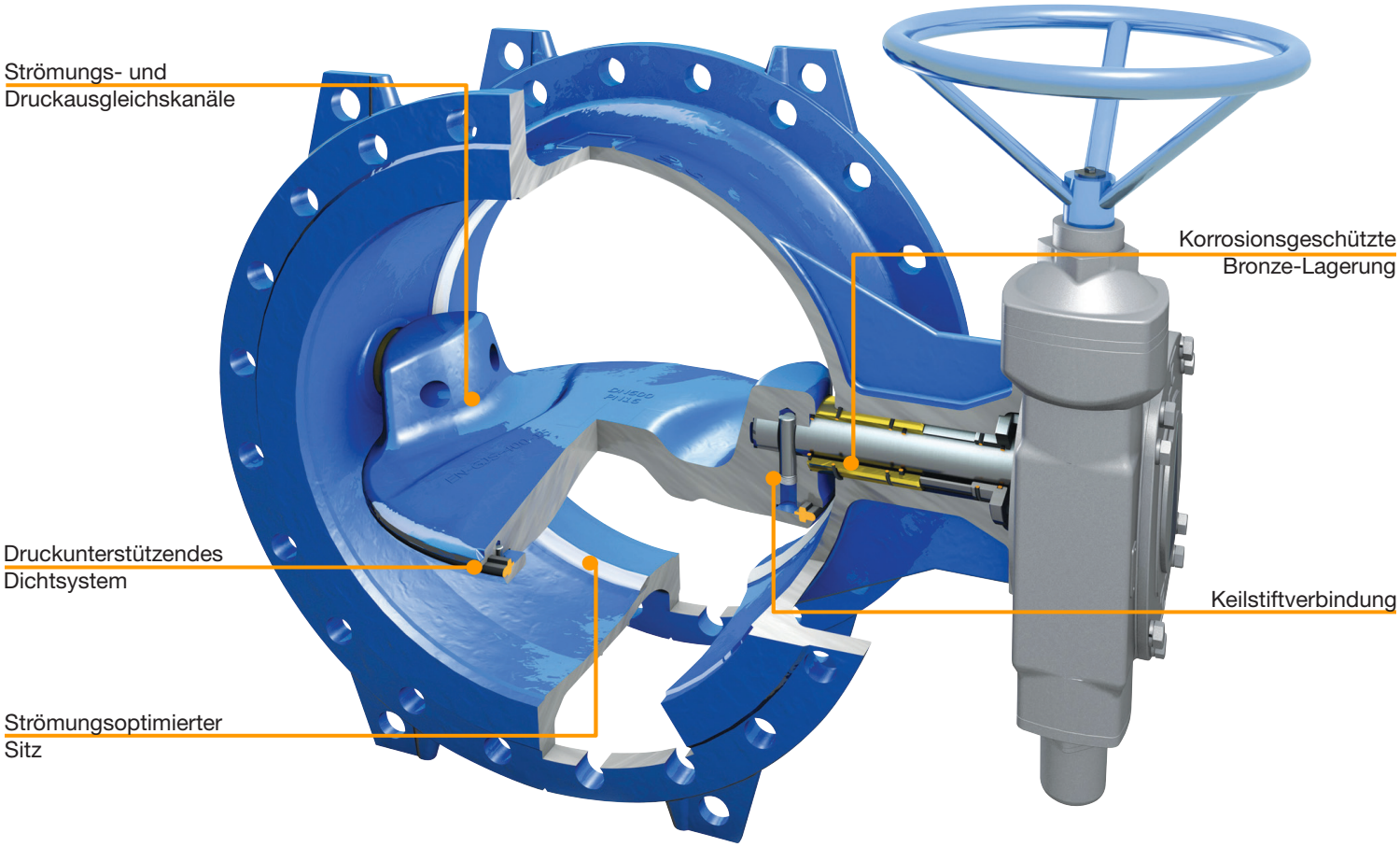

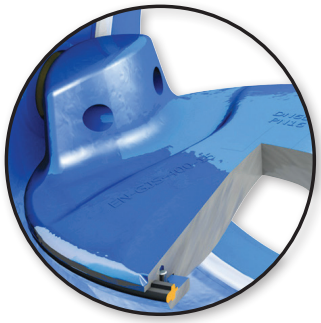

Patentierte hydrodynamische Klappe kombiniert mit Strömungs- und Druckausgleichskanälen

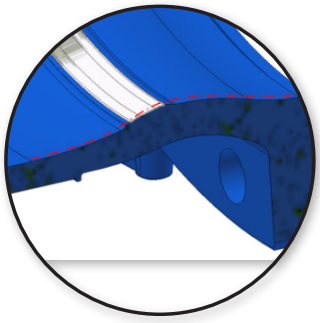

Korrosionsgeschützt dank geschweißtem Sitz (strömungsoptimiert)

Spielfreie gekapselte Keilstiftverbindung ohne Medienberührung

Produktmerkmale

- **Patentiertes strömungsoptimiertes Klappendesign:** Garantiert geringen Druckverlust und verlängerte Lebensdauer durch Reduzierung von Verwirbelungen und Kavitation. Dank des verringerten Durchflusswiderstands sind beträchtliche Energieeinsparungen möglich.
- **Patentierte Sitzgeometrie:** Hochlegierte Auftragsschweißung schützt zuverlässig vor Korrosion und Unterwanderung des Sitzes. Flache und speziell bearbeitete Sitzkonstruktion sichert dauerthaft geringe Betätigungsmomente.
- **Patentierte Keilstiftverbindung:** Gewährleistet eine dauerhaft spielfreie Verbindung von Welle und Scheibe sowie eine sichere und permanente Kraftübertragung sorgen für die maximale Lebensdauer.
- **Lagersystem:** Die Bronze-Lagerung und die doppelte O-Ring Abdichtung gewährleisten einen effektiven Korrosionsschutz der Lagerung. Das Lagersystem ist dadurch zu 100% vor dem Medium geschützt.

Technische Details

- Nenndruckbereich PN 10 / 16 / 25
- Nennweite DN 150…1200
- Gehäuse und Klappenscheibe aus duktilem Gusseisen EN-GJS-400-15 (GGG-40), Dichtungen und O-Ring aus EPDM, Wellen aus Edelstahl 1.4021, Sitz aus hochlegierter Schweißauflage
- Baulänge nach EN 558, Grundreihe 14
- Innen und außen Epoxidbeschichtung nach GSK-Richtlinien
- Patentierte hydrodynamische Scheibe, Wellenverbindung und strömungsoptimierte Kanal- und Sitzkonstruktion Druckprüfung nach EN 12266 und DVGW zertifiziert

Anwendungsgebiete

Wasserverteilung

Wasser-aufbereitung

Industrie

Kraftwerke

Staudämme / Wasserkraft

Wissenswertes

- Alle gängigen Antriebsarten sind für die EKN® H verfügbar.
- Größere Nennweiten auf Anfrage möglich. Sondervarianten weiterhin als EKN® M Modell erhältlich.

The Valve Experts
Die Armaturen-Experten

www.vag-group.com
info@vag-group.com